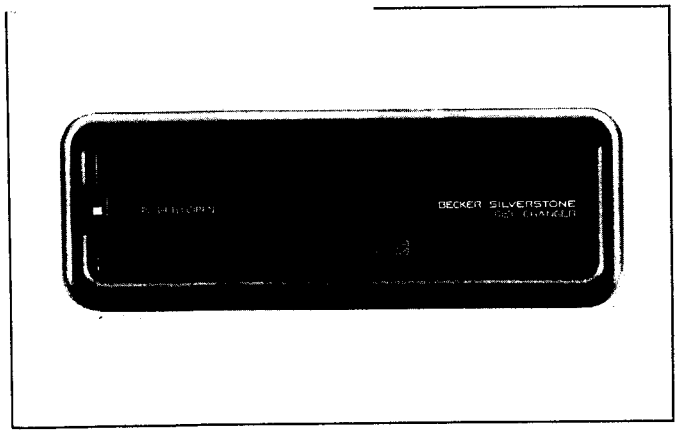

BECKER AUTORADIO

Silverstone Disc Changer 980/982

Inhaltsangabe

	Seite
Ersatzteilliste zu Zeichnung 1	2
Zeichnung 1	3
Ersatzteilliste zu Zeichnung 2	4
Ersatzteilliste zu Zeichnung 3	5
Ersatzteilliste zu Zeichnung 4	6
Ersatzteilliste zu Zeichnung 5	7
Ersatzteilliste zu Zeichnung 6	8
Schaltbild und Schaltungsplatten	9 – 14
Ersatzteilliste von 982 E 4170	15 – 18
Ersatzteilliste von 980 E 4180	18 – 20
Ersatzteilliste von 980 E 4160	21
Sonstiges	21

Contents

	Page
Spare parts list to exploded view 1	2
Exploded view 1	3
Spare parts list and exploded view 2	4
Spare parts list and exploded view 3	5
Spare parts list and exploded view 4	6
Spare parts list and exploded view 5	7
Spare parts list and exploded view 6	8
Circuit diagram and P.C. boards	9 – 14
Spare parts list of 982 E 4170	15 – 18
Spare parts list of 980 E 4180	18 – 20
Spare parts list of 980 E 4160	21
Other parts	21

Table

	Page
Liste des pièces de rechange du dessin perspectif 1	2
Dessin perspectif 1	3
Liste des pièces de rechange et dessin perspectif 2	4
Liste des pièces de rechange et dessin perspectif 3	5
Liste des pièces de rechange et dessin perspectif 4	6
Liste des pièces de rechange et dessin perspectif 5	7
Liste des pièces de rechange et dessin perspectif 6	8
Schéma et modules	9–14
Liste des pièces de rechange 982 E 4170	15–18
Liste des pièces de rechange 980 E 4180	18–20
Liste des pièces de rechange 980 E 4160	21
Autres pièces	21

Technische Daten

Versorgungsspannung: 9,0 V – 24 V
Nennspannung: 14,4 V
Betriebsströme an Kl. 30 (= 13,2 V):
< 0,9 A bei Play ohne Schocks und Vibrationen
< 0,9 mA bei CD-Wechsler aus
< 2,0 A bei CD laden
< 1,5 A bei Titelzugriff oder Play mit Schocks und Vibrationen
Betriebstemperatur: – 15° C bis + 65° C
Halbleiter-Laser = 780 nm
4fach Oversampling mit Digitalfilter

Technical Data

Power supply: 9,0 V – 24 V
Rated voltage: 14,4 V
Operating currents at terminal 30 (= 13,2 V):
< 0,9 A in case of play without shocks and vibration
< 0,9 mA in case of switched-off CD-changer
< 2,0 A in case of CD loading
< 1,5 A in case of title access or play with shocks and vibration
Operating temperature: – 15° C bis + 65° C
Junction laser = 780 nm
4-fold oversampling with digital filter

Caractéristiques techniques

Tension d'alimentation: 9,0 V – 24 V
Tension nominale: 14,4 V
Courants de service à borne 30 (= 13,2 V):
< 0,9 A en cas de lecture sans chocs et vibrations
< 0,9 mA chargeur CD en arrêt
< 2,0 A en chargeant CD
< 1,5 A en accédant au titre ou en cas de lecture avec chocs et vibrations
Température de service: – 15° C – + 65° C
Laser à semiconducteur = 780 nm
Oversampling quadruple avec filtre digital

Anschlußanweisung

1 Anschluß vom Bediengerät
2 Anschluß zum Empfänger
3 Parkposition für Transportsicherungsschrauben
4 Minus (Masse)
5 Dauerplus Kl. 30
6 Sicherung 3A
7 Steuerspannungsbuchse + 12 V

Connection instructions

1 Connection from control unit
2 Connection to receiver
3 Parking position of shipping screws
4 Minus (chassis)
5 Permanent plus terminal 30
6 Fuse 3A
7 Control voltage socket + 12 V

Instructions de raccordement

1 Raccord de la bote de commande
2 Raccord au récepteur
3 Position parking des vis de transport
4 Minus (châssis)
5 Plus permanent borne 30
6 Fusible 3A
7 Douille de tension de commande + 12 V

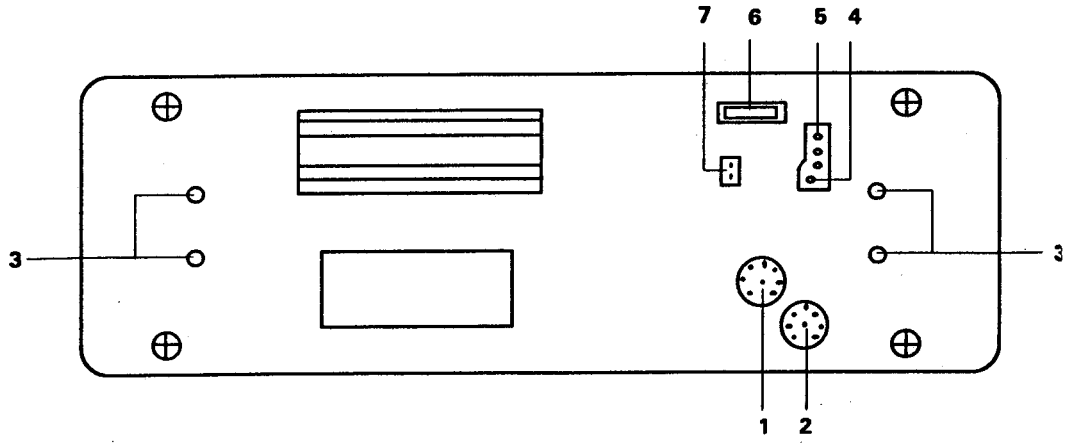

Ersatzteilliste – Spare Parts List – Liste des pièces de rechange

Benennung	Denomination	Dénomination	Pos. i. Zeichn. Diagram pos. Pos. dans le schéma	Best.-Nr. Part No. No. de commande
Gehäuseoberteil	Cover top	Couvercle en haut	1	1034.804-284
Gehäuseunterteil	Cover bottom	Couvercle en bas	2	1034.820-284
Verschlußstopfen	Closing rubber	Bouchon fermeture	3	1034.642-284
Prellschutzrahmen	Protection frame	Support de cadre	4	1035.193-288
CD Magazin	CD Magazine	CD Magazine	5	1082.043-889
Abdeckung bedr. BECKER	Cover, printed BECKER	Couvercle, imp. BECKER	6 a)	1048.821-284
Abdeckung bedr. BMW	Cover, printed BMW	Couvercle, imp. BMW	6 b)	1052.136-284
Gehäusefront kpl.	Front board cpl.	Face avant cpl.	7	1035.185-285
Bandleitung, 3 polig	Cable, 3 poles	Câble, 3 fils	8	1048.775-276
Seitenwand links kpl.	Framepart left cpl.	Partie latérale, à gauche	9	1034.871-288
Bandleitung, 2 polig	Cable, 2 poles	Câble, 2 fils	10	1048.767-275
Schalt. Platte 980 E 4175	P.C. Board 980 E 4175	Module cpl. 980 E 4175	11	1034.741-373
Rückwand lac., las.	Frame, backside, lasered	Paroi arrière, las.	12	1034.839-287
Bandleitung, 26 polig	Cable, 26 poles	Câble, 26 fils	13	1034.782-276
Anschlußplatte kpl.	Bufferboard cpl.	Plaque suivante	14	1034.774-261
Schalt. Platte 980 E 4180	P.C. Board 980 E 4180	Module cpl. 980 E 4180	15	1028.642-373
Seitenwand rechts kpl.	Framepart right cpl.	Partie latérale, à droite	16	1034.855-288
Ritzel	Gear, small	Roue denté, petit	17	1028.766-241
Zahnrad	Gear	Roue denté	18	1028.790-247
zugehörige Zugfeder *	with tension spring *	avec ressort de traction *		1029.665-245
Pufferplatte kpl.	Bufferboard cpl.	Plaque de butoir	19	1034.766-261
Dämpfungselement (schwarz)	Buffer (black)	Elément antivibratile (noir)	20/21	1028.812-294
Blendscheibe *	Plastic disc *	Disque plastique *		1057.502-217
Schiebetür kpl.	Sliding door cpl.	Parte coutissante	22	1035.177-284
Transportsicherungsschraube	Shipping screw	Vis de transport	23	1072.366-209
Die mit „*“ gekennzeichneten Teile sind nicht in der Explosionszeichnung gezeichnet!	Parts marked with „*“ are not drawn in the exploded view!	Pièces marquées „*“ pas dessinées dans la vue éclatée!		

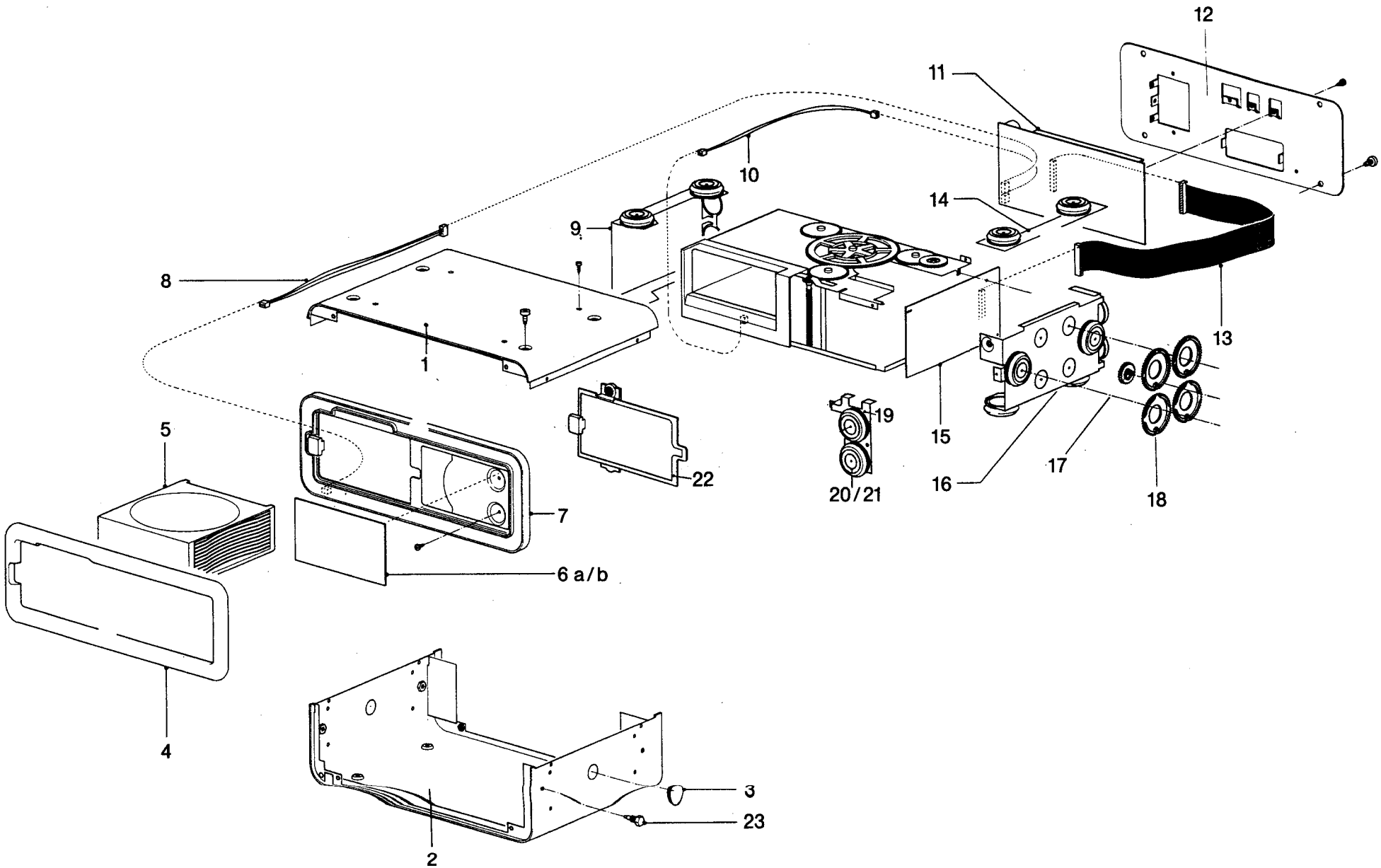
12
11
10
14
9
8
1
13
5
19
15
22
20/21
16
17
18
7
6 a/b
4
3
23
2

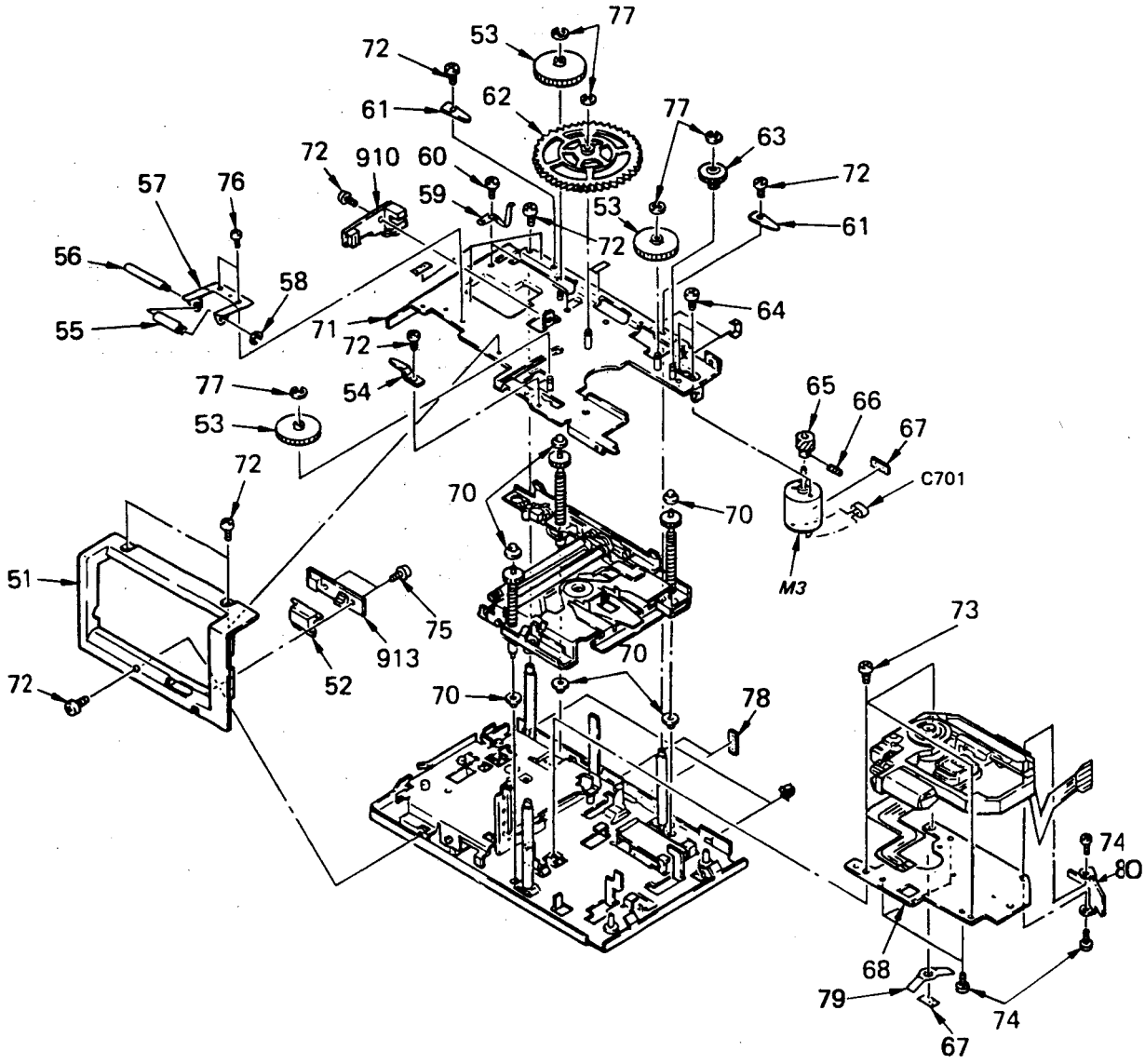

Ersatzteilliste – Spare Parts List – Liste des pièces de rechange

Benennung	Denomination	Dénomination	Pos. i. Zeichn. Diagram pos. Pos. dans le schéma	Best.-Nr. Part No. No. de commande
Schachtrahmen	Escutcheon	Cadre de fasse	51	1112.740-23 8
EJECT Tastenknopf	EJECT button	Bouton de touche EJECT	52	1029.878-25 1
Zahnrad	Gear	Roue denté	53	1112.627-24 7
Andruckrolle	Magazine roller	Rouleau	55	1112.759-24 8
Achse für Andruckrolle	Shaft for magazine roller	Axe de rouleau	56	1112.732-24 3
Blattfeder	Spring	Griffe	57	1112.724-24 6
Zahnrad	Gear	Roue denté	62	1112.651-24 7
Zahnrad	Gear	Roue denté	63	1112.716-24 7
Motorzahnrad	Motor gear	Roue denté de moteur	65	1112.791-24 7
Feststellschraube 2x2,5	Set screw 2x2,5	Vis 2x2,5	66	1112.805-29 9
Lagerbuchse	Bearing (upper, lower)	Coussinet	70	1112.661-23 5
Folienkondensator 100N	Foil capacitor 100N	Condensateur à feuille 100N	C 701	1112.392-31 4
Motor	Motor	Moteur	M 3	1112.406-39 3
In der ET-Liste nicht aufgeführte Bauteile sind nicht auf Lager und haben deshalb eine längere Lieferzeit!	Parts not listed in the break down list are not in stock and have therefore a longer delivery time!	Pièces de rechange pas mentionnées dans cette liste ne sont pas en stock – délai de livraison !		

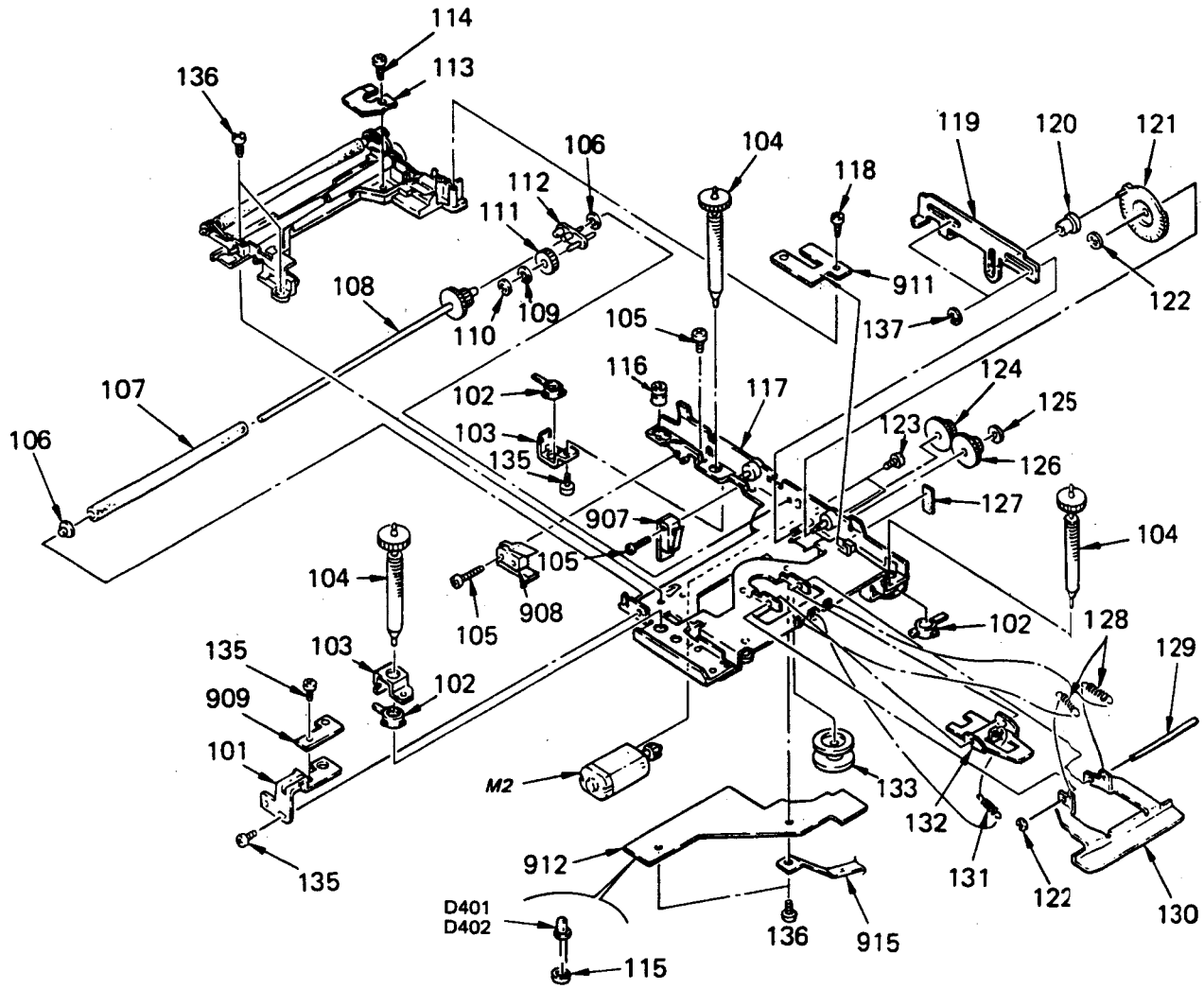

Ersatzteilliste – Spare Parts List – Liste des pièces de rechange

Benennung	Denomination	Dénomination	Pos. i. Zeichn. Diagram pos. Pos. dans le schéma	Best.-Nr. Part No. N°. de commande
Schraube M6	Screw M6	Vis M6	102	1112.600-209
Spindelstange	Feed screw	Vis d'avance	104	1112.351-209
Lagerbuchse	Main roller bearing	Coussinet	106	1112.597-235
Walze unten	Roller (lower)	Rouleau (bas)	107	597.351-248
Walzenschaft unten	Roller shaft (lower)	Support de rouleau	108	1112.341-243
Zahnrad	Gear	Roue denté	121	1112.643-247
Zahnrad	Gear	Roue denté	124	1112.694-247
Scheibe	Washer	Disque	125	1112.783-217
Zugfeder	Tension spring	Ressort de tension	128	1112.775-245
Achse	Shaft	Axe	129	1112.686-243
Zugfeder	Tension spring	Ressort de tension	131	1112.767-245
Motor	Motor	Moteur	M 2	1112.368-393
Mikroschalter	Mikro switch	Commutateur micro	907 (SW 102)	1146.671-278
Mikroschalter	Mikro switch	Commutateur micro	908 (SW 103)	1146.661-278
Diode	Diode	Diode	D 401,402	1023.993-304
In der ET-Liste nicht aufgeführte Bauteile sind nicht auf Lager und haben deshalb eine längere Lieferzeit!	Parts not listed in the break down list are not in stock and have therefore a longer delivery time!	Pièces de rechange pas mentionnées dans cette liste ne sont pas en stock – délai de livraison!		

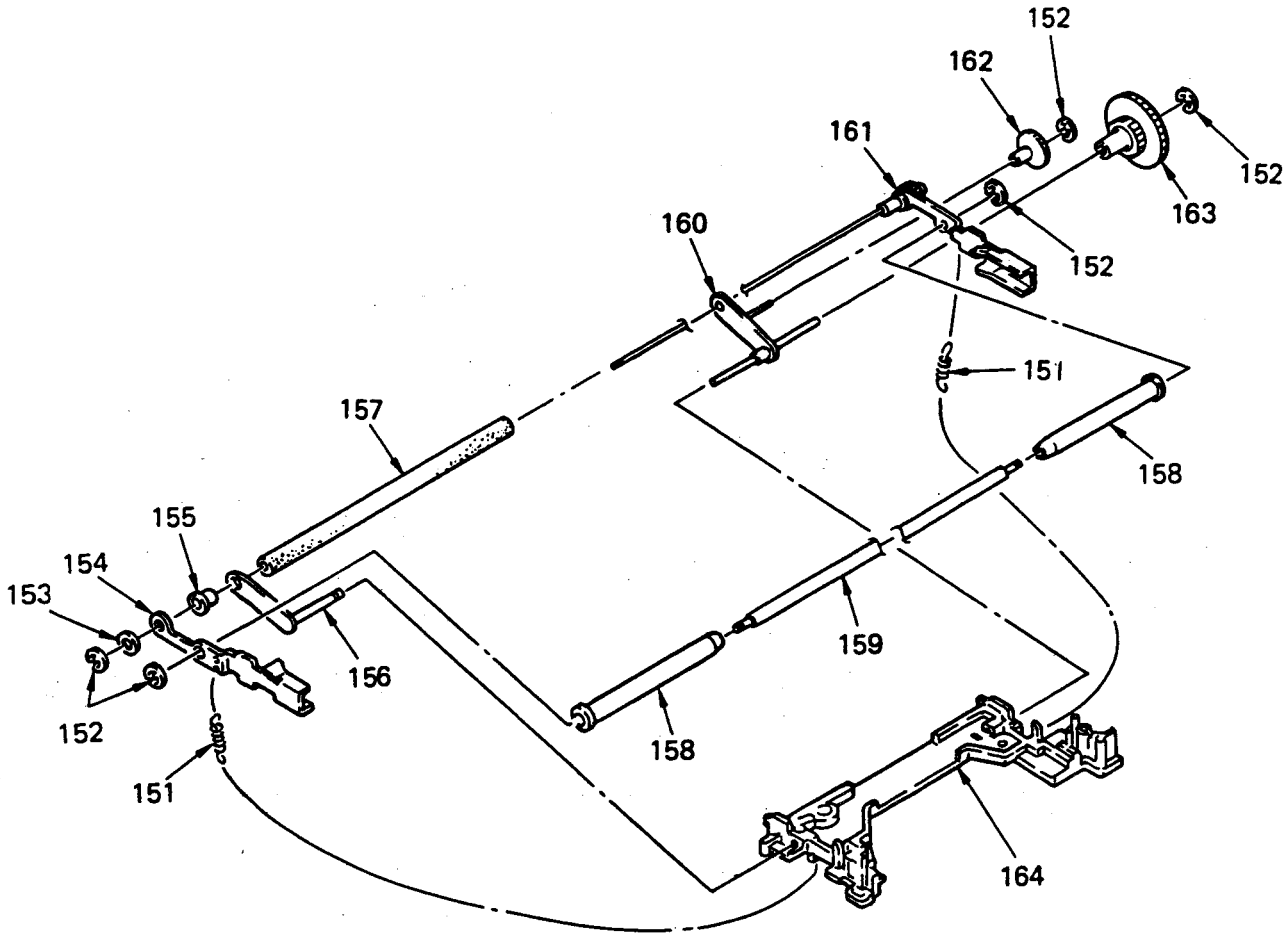

Ersatzteilliste – Spare Parts List – Liste des pièces de rechange

Benennung	Denomination	Dénomination	Pos. i. Zeichn. Diagram pos. Pos. dans le schéma	Best.-Nr. Part No. No. de commande
Verbindungsstück	Disc link	Connecteur	154	1112.708-240
Walze unten	Roller (lower)	Rouleau (bas)	157	597.351-248
Walze	Roller	Rouleau	158	1112.333-248
Walzenschaft	Side roller shaft	Support de rouleau	159	1112.589-243
Walzenschaft oben	Roller shaft (upper)	Support de rouleau (haut)	161	1112.376-243
Zahnrad	Gear	Roue denté	162	1112.635-247
Zahnrad	Gear	Roue denté	163	1112.619-247
In der ET-Liste nicht aufgeführte Bauteile sind nicht auf Lager und haben deshalb eine längere Lieferzeit!	Parts not listed in the break down list are not in stock and have therefore a longer delivery time!	Pièces de rechange pas mentionnées dans cette liste ne sont pas en stock – délai de livraison!		

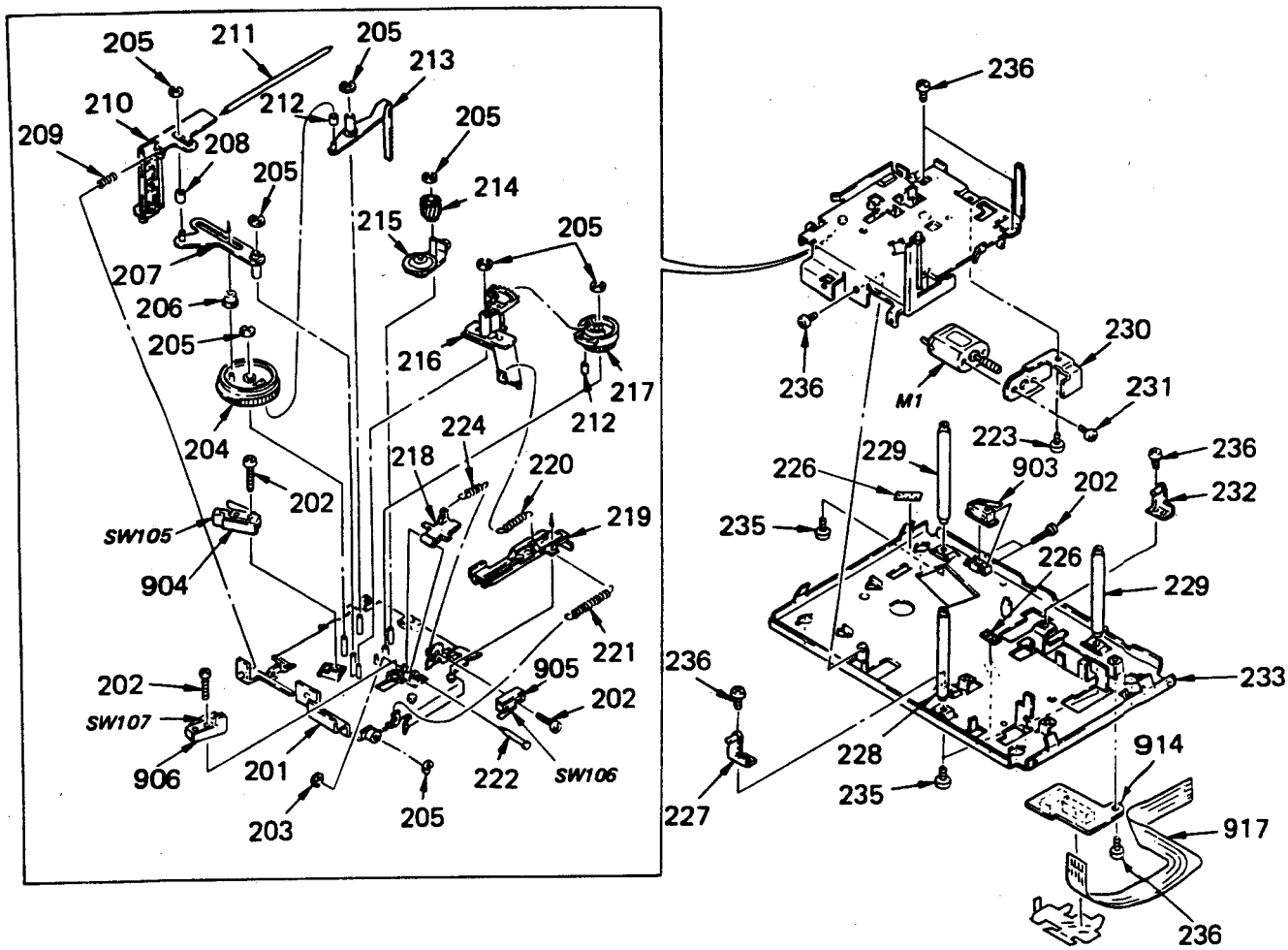

Ersatzteilliste – Spare Parts List – Liste des pièces de rechange

Benennung	Denomination	Dénomination	Pos. i. Zeichn. Diagram pos. Pos. dans le schéma	Best.-Nr. Part No. No. de commande
Führungsschaft	Fixed shaft	Guidage d'axe	229	11 12.678-241
Mikroschalter	Micro switch	Commutateur micro	903 (SW 104), SW 105, 106, 107	11 12.414-278
Motor	Motor	Moteur	M 1	11 12.384-394
Flexleitung	Flexible line	Câble flexible	917	11 12.538-373
In der ET-Liste nicht aufgeführte Bauteile sind nicht auf Lager und haben deshalb eine längere Lieferzeit!	Parts not listed in the break down list are not in stock and have therefore a longer delivery time!	Pièces de rechange pas mentionnées dans cette liste ne sont pas en stock – délai de livraison!		

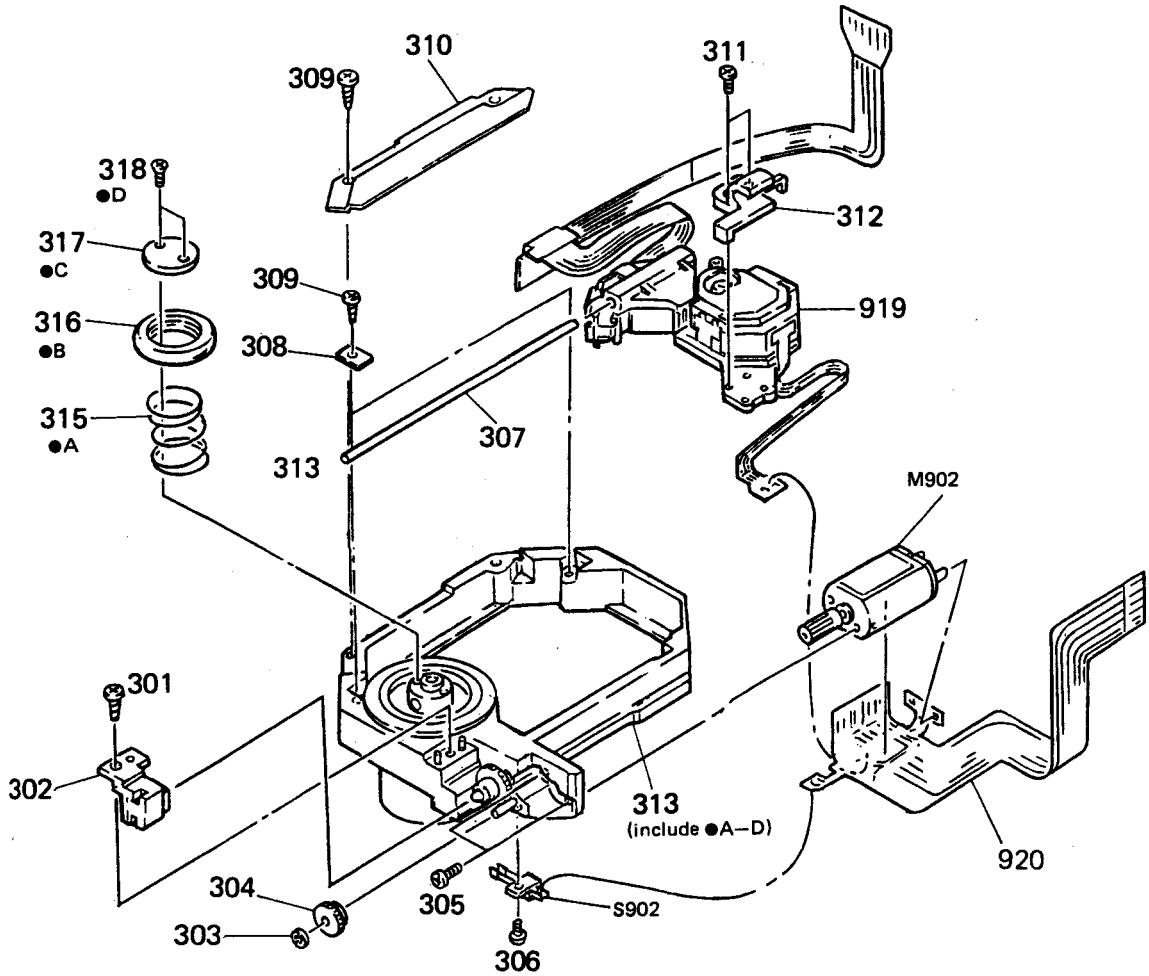

Ersatzteilliste – Spare Parts List – Liste des pièces de rechange

Benennung	Denomination	Dénomination	Pos. i. Zeichn. Diagram pos. Pos. dans le schéma	Best.-Nr. Part No. No. de commande
Führungsstück	Feed guide	Guidage	312	1112.562-241
Basisrahmen	Chassis block	Châssis	313	1112.325-288
Druckfeder	Pressure spring	Ressort de pression	315	1112.546-245
Anschlagring	Ring stopper	Bague de butée	316	1112.554-241
Zentrierring	Center ring	Bague de centrage	317	1112.570-217
Präzisions Schraube	Precision screw	Vis de précision	318	1112.813-201
Schalter	Switch	Commutateur	S 902	1023.500-278
Sled-Motor	Sled-motor	Sled-moteur	M 902	1023.489-393
In der ET-Liste nicht aufgeführte Bauteile sind nicht auf Lager und haben deshalb eine längere Lieferzeit!	Parts not listed in the break down list are not in stock and have therefore a longer delivery time!	Pièces de rechange pas mentionnées dans cette liste ne sont pas en stock – délai de livraison!		

Ersatzteilliste – Spare Parts List – Liste des pièces de rechange

Lfd. Nr. Item No. Pos. No.	Benennung	Denomination	Dénomination	Pos. i. Schaltb. Diagram pos. Pos. dans le schéma	Artikel-Nr. Article No. No d'article	Best.-Nr. Part No. No. de commande	Lfd. Nr. Item No. Pos. No.
	* **Schaltungsplatte kpl.** bestehend aus:	* **P.C. board cpl.** consisting of:	* **Module cpl.** se composant de:		**982E4170**	**1076.825-373**	
1	Schaltungsplatte (ET-Liste getrennt aufgeführt)	P.C.B. (spare parts separately listed)	Module (indiqué séparément)		980E4160	1030.000-373	1
2	Buchsenteil geschweißt	Socket part, welded	Douille, soudée			1102.753-277	2
3	Abstandshalter	Spacing piece	Ecarteur			1029.673-271	3
4	Folien-Konnektor 18 pol.	Foil connector 18 poles	Connecteur à feuille, 18 poles	CNP 507		1028.898-277	4
5	Stiftleiste 3 pol.	Pin ledge 3 poles	Bande de cheville, 3 pôles	CNP 1		651.011-277	5
6	Stiftleiste 2 pol.	Pin ledge 2 poles	Bande de cheville, 2 pôles	CNP 2		651.001-277	6
7	Steckerleiste 26 pol.	Plug ledge 26 poles	Bande de fiches, 26 pôles	CNP 506		1028.881-277	7
8	Relais 2x A	Relay	Relais	RL 2051		666.858-336	8
9	Relais 2x UM	Relay	Relais	RL 2621, 2641		1073.583-336	9
10	Quarz 8,000 MHz	Quartz 8,000 MHz	Quartz 8,000 MHz	Q 2901		657.921-342	10
11	zugehörige Isolierscheibe	with insulating disc	Disque isolant			534.625-271	11
12	IC-Glied	IC-link	IC-élément	IC 2051	LP 2902 N	576.549-308	12
13	IC-Glied	IC-link	IC-élément	IC 2095	LP 2950	572.578-308	13
14	IC-Glied	IC-link	IC-élément	IC 2251, 2252	L 293 D	639.461-308	14
15	IC-Glied	IC-link	IC-élément	IC 2501	TDA 1543 A	1031.384-308	15
16	IC-Glied	IC-link	IC-élément	IC 2503	MC 33077 P	1042.343-308	16
17	IC-Glied	IC-link	IC-élément	IC 2505, 2551, 2553	LM 833 M	666.130-308	17
18	IC-Glied	IC-link	IC-élément	IC 2552	SA 572 D	666.467-308	18
19	IC-Glied	IC-link	IC-élément	IC 2554	TDA 1074 A	349.992-308	19
20	IC-Glied	IC-link	IC-élément	IC 2622, 2642	LM 1877 N	1001.061-308	20
21	IC-Glied	IC-link	IC-élément	IC 2641	TK 15022 Z	666.165-308	21
22	IC-Glied	IC-link	IC-élément	IC 2901	MSM 83 C	1116.533-308	22
23	IC-Glied	IC-link	IC-élément	IC 2951	DS 3695 TN	655.724-308	23
24	Drossel	Choke	Self	D 2601		626.066-334	24
25	Drossel	Choke	Self	D 2902, 2951, 2952		668.818-334	25
26	Diode-Chip	Diode-Chip	Diode de chip	Di 2051, 2054, 2055, 2056, 2057, 2260, 2261, 2262, 2621, 2622, 2623, 2624, 2625, 2627, 2901, 2904, 2951, 2952, 2953, 2954	BAW 4148	659.592-301	26
27	Diode-Chip	Diode-Chip	Diode de chip	Di 2052	BAW 12V	672.513-301	27
28	Diode	Diode	Diode	Di 2251, 2252, 2253	1N4004/K	337.404-301	28
29	Diode-Chip	Diode-Chip	Diode de chip	Di 2551, 2552, 2553, 2554	ITT ZMM 3	672.904-301	29
30	Diode	Diode	Diode	Di 2601	BWY 84	663.281-301	30
31	Diode	Diode	Diode	Di 2955	BAW BAT85	563.749-301	31
32	Transistor-Chip	Transistor-Chip	Transistor de chip	T 2051, 2056, 2254, 2255, 2256, 2951	BC 848 B	659.614-302	32
33	Transistor-Chip	Transitor-Chip	Transistor de chip	T 2251, 2252, 2253, 2901,2902	BC 858 B	659.673-302	33
34	Transistor-Chip	Transistor-Chip	Transistor de chip	T 2501, 2502	BSS 138 G	1042.378-302	34
35	Transistor-Chip	Transistor-Chip	Transistor de chip	T 2503	BC 848 C	659.622-302	35
36	Elko	Elco	Elco	C 2051	10 U	631.991-312	36
37	Keramikkondensator-Chip	Ceramic capacitor-Chip	Condensateur céramique	C 2052, 2078, 2253, 2254, 2256, 2258, 2259, 2260, 2261, 2501, 2519, 2633, 2907, 2908, 2964	100 N	575.186-315	37
38	Keramikkondensator-Chip	Ceramic capacitor-Chip	Condensateur céramique	C 2053, 2603	10 N	538.566-315	38
39	Keramikkondensator-Chip	Ceramic capacitor-Chip	Condensateur céramique	C 2064	47 N	558.680-315	39

Ersatzteilliste – Spare Parts List – Liste des pièces de rechange

Lfd. Nr. Item No. Pos. No.	Benennung	Denomination	Dénomination	Pos. i. Schaltb. Diagram pos. Pos. dans le schéma	Artikel-Nr. Article No. No d'article	Best.-Nr. Part No. No. de commande	Lfd. Nr. Item No. Pos. No.
40	Elko	Elco	Elco	C 2066, 2067	1 M	1031.414-312	40
41	Folienkondensator	Foil capacitor	Condensateur à feuille	C 2095, 2572, 2581, 2582, 2628, 2630, 2631, 2648, 2650, 2651	100 N	625.361-314	41
42	Elko	Elco	Elco	C 2096, 2257, 2629, 2645, 2649, 2098, 2255, 2580, 2583, 2584	100 U	589.705-312	42
43	Elko	Elco	Elco	C 2097, 2564, 2576, 2577, 2578, 2579, 2965, 2569	1 U	594.326-312	43
44	Elko	Elco	Elco	C 2502	22 U	664.626-312	44
45	Keramikkondensator-Chip	Ceramic capacitor-Chip	Condensateur céramique	C 2507, 2510	2N7	390.720-315	45
46	Elko	Elco	Elco	C 2511, 2512, 2562, 2563, 2565, 2568	4U7	670.960-312	46
47	Keramikkondensator-Chip	Ceramic capacitor-Chip	Condensateur céramique	C 2513, 2514,	1N2	672.793-315	47
48	Keramikkondensator-Chip	Ceramic capacitor-Chip	Condensateur céramique	C 2515, 2516,	820 P	1037.226-315	48
49	Keramikkondensator-Chip	Ceramic capacitor-Chip	Condensateur céramique	C 2517, 2518	47 P	626.759-315	49
50	Folienkondensator	Foil capacitor	Condensateur à feuille	C 2522, 2523	100 N	666.300-314	50
51	Folienkondensator	Foil capacitor	Condensateur à feuille	C 2560	1 U	370.649-314	51
52	Elko	Elco	Elco	C 2561, 2566, 2567, 2626, 2646, 2963	10 U	1020.242-312	52
53	Keramikkondensator-Chip	Ceramic capacitor-Chip	Condensateur céramique	C 2570, 2573	15 P	635.944-315	53
54	Keramikkondensator-Chip	Ceramic capacitor-Chip	Condensateur céramique	C 2601, 2602	47 N	535.397-315	54
55	Folienkondensator	Foil capacitor	Condensateur à feuille	C 2621, 2622, 2641, 2642	470 N	646.962-314	55
56	Folienkondensator	Foil capacitor	Condensateur à feuille	C 2627, 2647	1N5	1037.218-314	56
57	Elko	Elco	Elco	C 2901	47 U	1008.692-312	57
58	Keramikkondensator-Chip	Ceramic capacitor-Chip	Condensateur céramique	C 2909	5P6	560.359-315	58
59	Keramikkondensator-Chip	Ceramic capacitor-Chip	Condensateur céramique	C 2910	22 P	560.332-315	59
60	Keramikkondensator-Chip	Ceramic capacitor-Chip	Condensateur céramique	C 2951, 2952, 2953, 2954, 2959, 2960, 2961, 2962	100 P	560.316-315	60
61	Elko	Elco	Elco	C 2955, 2958	3U3	670.952-312	61
62	Keramikkondensator-Chip	Ceramic capacitor-Chip	Condensateur céramique	C 2956, 2957	1 N	535.990-315	62
63	Widerstands-Netz	Net-resistor		RN 2902	8 x 10K	1001.779-323	63
64	Chipwiderstand	Chip-resistor	Résistance de chip	R 2051, 2082, 2951	47 K	508.421-323	64
65	Chipwiderstand	Chip-resistor	Résistance de chip	R 2052, 2083, 2503, 2505, 2555, 2558, 2559, 2562, 2581, 2582, 2621, 2641, 2903, 2909, 2911, 2912, 2913, 2953, 2955	10 K	558.771-323	65
66	Chipwiderstand	Chip-resistor	Résistance de chip	R 2053, 2054, 2629 2649, 2914	100 K	558.540-323	66
67	Chipwiderstand	Chip-resistor	Résistance de chip	R 2055, 2062	390 K	577.431-323	67
68	Widerstand	Resistor	Résistance	R 2058	10 R	368.474-323	68
69	Widerstand	Resistor	Résistance	R 2060	390 R	495.263-323	69
70	Chipwiderstand	Chip-resistor	Résistance de chip	R 2065	68 K	577.405-323	70
71	Chipwiderstand	Chip-resistor	Résistance de chip	R 2066	56 K	575.623-323	71
72	Chipwiderstand	Chip-resistor	Résistance de chip	R 2067, 2260, 2262, 2263, 2266, 2267, 2268, 2504, 2506, 2956	22 K	577.235-323	72

Ersatzteilliste – Spare Parts List – Liste des pièces de rechange

Lfd. Nr. Item No. Pos. No.	Benennung	Denomination	Dénomination	Pos. i. Schaltb. Diagram pos. Pos. dans le schéma	Artikel-Nr. Article No. No d'article	Best.-Nr. Part No. No. de commande	Lfd. Nr. Item No. Pos. No.
73	Widerstand	Resistor	Résistance	R 2080	130 K	1074.131-323	73
74	Widerstand	Resistor	Résistance	R 2081	2 K	1074.121-323	74
75	Chipwiderstand	Chip-resistor	Résistance de chip	R 2086	33 K	575.615-323	75
76	Chipwiderstand	Chip-resistor	Résistance de chip	R 2095, 2096, 2623, 2626, 2643, 2646	10 K	672.955-323	76
77	Chipwiderstand	Chip-resistor	Résistance de chip	R 2259, 2261, 2264 R 2265, 2907, 2908	1K5	558.532-323	77
78	Chipwiderstand	Chip-resistor	Résistance de chip	R 2269, 2270, 2271, 2501, 2642, 2634, 2915	4K7	558.761-323	78
79	Chipwiderstand	Chip-resistor	Résistance de chip	R 2507, 2509, 2625, 2644, 2645	1 K	673.056-323	79
80	Widerstand	Resistor	Résistance	R 2510, 2511, 2512, 2513, 2516, 2518, 2627, 2647	11 K	1007.866-323	80
81	Widerstand	Resistor	Résistance	R 2515, 2517,	43 K	1008.013-323	81
82	Chipwiderstand	Chip-resistor	Résistance de chip	R 2519, 2648, 2636, 2637, 2653, 2654	0 R	633.811-323	82
83	Chipwiderstand	Chip-resistor	Résistance de chip	R 2523, 2525	360 R	1036.610-323	83
84	Chipwiderstand	Chip-resistor	Résistance de chip	R 2524, 2526	150 R	1036.602-323	84
85	Chipwiderstand	Chip-resistor	Résistance de chip	R 2551, 2552, 2553, 2554, 2563, 2564, 2565, 2566, 2571, 2572, 2573, 2574, 2575, 2576, 2577, 2578	33 K	674.354-323	85
86	Chipwiderstand	Chip-resistor	Résistance de chip	R 2556, 2557, 2579, 2628, 2630, 2633, 2645, 2648, 2650, 2906	1 K	558.745-323	86
87	Chipwiderstand	Chip-resistor	Résistance de chip	R 2560, 2561	6K8	587.710-323	87
88	Chipwiderstand	Chip-resistor	Résistance de chip	R 2580	18 K	588.571-323	88
89	Chipwiderstand	Chip-resistor	Résistance de chip	R 2627, 2647	82 R	637.890-323	89
90	Chipwiderstand	Chip-resistor	Résistance de chip	R 2631, 2632, 2651, 2652	100 R	559.784-323	90
91	Chipwiderstand	Chip-resistor	Résistance de chip	R 2635	12 R	659.576-323	91
92	Widerstand	Resistor	Résistance	R 2643	9K1	1049.666-323	92
93	Widerstand	Resistor	Résistance	R 2901	100 R	348.482-323	93
94	Chipwiderstand	Chip-resistor	Résistance de chip	R 2902	220 K	1036.599-323	94
95	Chipwiderstand	Chip-resistor	Résistance de chip	R 2904	56 K	1036.580-323	95
96	Chipwiderstand	Chip-resistor	Résistance de chip	R 2905	3K9	563.481-323	96
97	Chipwiderstand	Chip-resistor	Résistance de chip	R 2916, 2917, 2918, 2919, 2920, 2921, 2922	680 R	573.744-323	97
98	Widerstand	Resistor	Résistance	R 8010	4K7	562.688-323	98
	* **Die Ersatzteilliste zur Schaltungsplatte 982E4170, SNR 1076.825-373, entspricht auch der älteren Ausführung 980E4170, SNR 1030.019-373. Als Ersatzteil wird jedoch nur die Schaltungsplatte 982E4170, SNR 1076.825-373, ausgeliefert.**	* **The spare parts list of the P.C. board 982E4170, order no. 1076.825-373, corresponds also to the older version 980E4170, order no. 1030.019-373. But as spare part we deliver only the P.C. board 982E4170, order no. 1076.825-373.**	* **La liste des pièces de rechange du module 982E4170, no. de commande 1076.825-373, correspond aussi à l'ancienne version 980E4170, no. de commande 1030.019-373. Mais comme pièce de rechange nous livrerons seulement le module 982E4170, no. de commande 1076.825-373.**				

Ersatzteilliste – Spare Parts List – Liste des pièces de rechange

Lfd. Nr. Item No. Pos. No.	Benennung	Denomination	Dénomination	Pos. i. Schaltb. Diagram pos. Pos. dans le schéma	Artikel-Nr. Article No. No d'article	Best.-Nr. Part No. No. de commande	Lfd. Nr. Item No. Pos. No.
	Schaltungsplatte kpl. bestehend aus:	**P.C. board cpl.** consisting of:	**Module cpl.** se composant de:		**980E4180**	**1028.642-373**	
1	Folien-Konnektor	Foil-connector	Connector à feuille	BU 2103		1030.663-277	1
2	Folien-Konnektor	Foil-connector	Connector à feuille	BU 2104		1028.863-277	2
3	Kurzschlußbrücke	Bridge	Shunté	BR 2101, 2102		1042.262-277	3
4	Stiftleiste 26 pol.	Pin ledge 26 poles	Band à cheville 26 poles	ST 2101		1028.881-277	4
5	Stiftleiste 12 pol.	Pin ledge 12 poles	Band à cheville 12 poles	ST 2102		1042.289-277	5
6	Stiftleiste 8 pol.	Pin ledge 8 poles	Band à cheville 8 poles	ST 2103		1042.270-277	6
7	Stiftleiste 2 pol.	Pin ledge 2 poles	Band à cheville 2 poles	ST 2104		651.001-277	7
8	Quarz 16,9344 MHz	Quartz 16,9344 MHz	Quartz 16,9344 MHz	Q 2201		665.991-342	8
9	zugehöriger Distanz-Sockel	with Distance-socket	avec distance plaque			665.861-267	9
10	IC-Glied	IC-link	IC-élément	IC 2101	CXA 1081 Q	664.665-308	10
11	IC-Glied	IC-link	IC-élément	IC 2102	L 4921	666.157-308	11
12	IC-Glied	IC-link	IC-élément	IC 2103	L 2722	1042.319-308	12
13	IC-Glied	IC-link	IC-élément	IC 2131	CXA 1082 BQ	664.677-308	13
14	IC-Glied	IC-link	IC-élément	IC 2132	L 2720	664.707-308	14
15	IC-Glied	IC-link	IC-élément	IC 2133	L 2724	666.033-308	15
16	IC-Glied	IC-link	IC-élément	IC 2201	CXD 1125 Q	664.693-308	16
17	IC-Glied	IC-link	IC-élément	IC 2202	TC 5517	647.640-308	17
18	IC-Glied	IC-link	IC-élément	IC 2221	CXD 1088 Q/1088AQ	1050.745-308	18
19	Drossel	Choke	Self	D 2131,2201	100 UH	668.818-334	19
20	Drossel	Choke	Self	D 2221	47 UH	668.801-334	20
21	Diode-Chip	Diode-Chip	Diode de chip	Di 2202	LL 4148	659.592-301	21
22	Transistor	Transistor	Transistor	T 2101	BC 636	518.557-302	22
23	Transistor	Transistor	Transistor	T 2102	BF 256 A	1001.949-302	23
24	Transistor-Chip	Transistor-Chip	Transistor de chip	T 2132, 2133, 2202, 2205	BC 848 B	659.614-302	24
25	Elko	Elco	Elco	C 2101, 2173	100 U	667.986-312	25
26	Keramikkondensator-Chip	Ceramic capacitor-Chip	Condensateur céramique de Chip	C 2102, 2118, 2149, 2166	10 N	538.566-315	26
27	Keramikkondensator-Chip	Ceramic capacitor-Chip	Condensateur céramique de Chip	C 2105, 2139, 2146, 2209	22 N	338.826-315	27
28	Elko	Elco	Elco	C 2106, 2122, 2136, 2155, 2207	47 U	1033.379-312	28
29	Keramikkondensator-Chip	Ceramic capacitor-Chip	Condensateur céramique de Chip	C 2107, 2110, 2112, 2115, 2134, 2182, 2185, 2188, 2204, 2206, 2222	100 N	575.186-315	29
30	Keramikkondensator-Chip	Ceramic capacitor-Chip	Condensateur céramique de Chip	C 2114, 2143	33 N	593.923-315	30
31	Elko	Elco	Elco	C 2116	47 U	1008.692-312	31
32	Elko	Elco	Elco	C 2117	U 47	1050.060-312	32
33	Keramikkondensator-Chip	Ceramic capacitor-Chip	Condensateur céramique de Chip	C 2119	10 N	513.067-315	33
34	Keramikkondensator-Chip	Ceramic capacitor-Chip	Condensateur céramique de Chip	C 2121	22 N	1113.356-315	34
35	Keramikkondensator-Chip	Ceramic capacitor-Chip	Condensateur céramique de Chip	C 2123, 2135	100 N	620.245-315	35
36	Keramikkondensator-Chip	Ceramic capacitor-Chip	Condensateur céramique de Chip	C 2132	22 N	1000.845-315	36
37	Keramikkondensator-Chip	Ceramic capacitor-Chip	Condensateur céramique de Chip	C 2137	47 N	1013.483-315	37
38	Keramikkondensator-Chip	Ceramic capacitor-Chip	Condensateur céramique de Chip	C 2138	1 N	1083.902-314	38
39	Keramikkondensator-Chip	Ceramic capacitor-Chip	Condensateur céramique de Chip	C 2141, 2153, 2156, 2157, 2158, 2161, 2164, 2172, 2144	100 N	587.702-315	39
40	Elko	Elco	Elco	C 2142, 2176, 2192, 2221	47 U	664.642-312	40
41	Elko	Elco	Elco	C 2145, 2186, 2187	100 U	652.717-312	41
42	Keramikkondensator-Chip	Ceramic capacitor-Chip	Condensateur céramique de Chip	C 2150, 2194	15 N	557.961-315	42

Ersatzteilliste – Spare Parts List – Liste des pièces de rechange

Lfd. Nr. Item No. Pos. No.	Benennung	Denomination	Dénomination	Pos. i. Schaltb. Diagram pos. Pos. dans le schéma	Artikel-Nr. Article No. No d'article	Best.-Nr. Part No. No. de commande	Lfd. Nr. Item No. Pos. No.
43	Elko	Elco	Elco	C 2152	22 U	664.626-312	43
44	Elko	Elco	Elco	C 2159	6U8	1013.702-312	44
45	Keramikkondensator-Chip	Ceramic capacitor-Chip	Condensateur céramique de Chip	C 2163, 2180	47 N	558.563-315	45
46	Keramikkondensator-Chip	Ceramic capacitor-Chip	Condensateur céramique de Chip	C 2168, 2189	4N7	632.759-315	46
47	Elko	Elco	Elco	C 2169	4U7	666.051-312	47
48	Elko	Elco	Elco	C 2170,2183	1 U	594.326-312	48
49	Keramikkondensator-Chip	Ceramic capacitor-Chip	Condensateur céramique de Chip	C 2171	470 P	664.448-315	49
50	Keramikkondensator-Chip	Ceramic capacitor-Chip	Condensateur céramique de Chip	C 2174	220 N	568.252-315	50
51	Keramikkondensator-Chip	Ceramic capacitor-Chip	Condensateur céramique de Chip	C 2175	330 P	1083.864-315	51
52	Keramikkondensator-Chip	Ceramic capacitor-Chip	Condensateur céramique de Chip	C 2177, 2178, 2195	47 N	558.680-315	52
53	Keramikkondensator-Chip	Ceramic capacitor-Chip	Condensateur céramique de Chip	C 2179	82 P	664.820-315	53
54	Keramikkondensator-Chip	Ceramic capacitor-Chip	Condensateur céramique de Chip	C 2184, 2203	1 N	535.443-315	54
55	Keramikkondensator-Chip	Ceramic capacitor-Chip	Condensateur céramique de Chip	C 2190	680 P	558.877-315	55
56	Folienkondensator	Foil capacitor	Condensateur à feuille	C 2193	1 U	657.913-314	56
57	Folienkondensator	Foil capacitor	Condensateur à feuille	C 2191	330 N	632.015-314	57
58	Keramikkondensator-Chip	Ceramic capacitor-Chip	Condensateur céramique de Chip	C 2201, 2202, 2223	33 P	647.055-315	58
59	Elko	Elco	Elco	C 2205	10 U	1020.242-312	59
60	Trimmer-Widerstand	Trimmer resistor	Résistance de trimmer	P 2107, 2133	10 K lin	671.908-329	60
61	Trimmer-Widerstand	Trimmer resistor	Résistance de trimmer	P 2131, 2132	2K2 lin	671.886-329	61
62	Trimmer-Widerstand	Trimmer resistor	Résistance de trimmer	P 2134	1 K lin	679.305-329	62
63	Trimmer-Widerstand	Trimmer resistor	Résistance de trimmer	P 2135	5 K lin	1018.019-329	63
64	Chip-Widerstand	Chip-resistor	Résistance de chip	R 2101	22 R	577.200-323	64
65	Chip-Widerstand	Chip-resistor	Résistance de chip	R 2102, 2113, 2194	3K9	563.481-323	65
66	Chip-Widerstand	Chip-resistor	Résistance de chip	R 2103, 2171, 2175, 2184, 2189, 2135	18 K	588.571-323	66
67	Chip-Widerstand	Chip-resistor	Résistance de chip	R 2104	100 R	559.784-323	67
68	Chip-Widerstand	Chip-resistor	Résistance de chip	R 2108, 2205	22 K	577.235-323	68
69	Chip-Widerstand	Chip-resistor	Résistance de chip	R 2109, 2116, 2197, 2198, 2211, 2212	1 K	558.745-323	69
70	Widerstand	Resistor	Résistance	R 2110	10 K	562.481-323	70
71	Widerstand	Resistor	Résistance	R 2111	3K32	670.987-323	71
72	Chip-Widerstand	Chip-resistor	Résistance de chip	R 2114, 2151	2R2	664.502-323	72
73	Chip-Widerstand	Chip-resistor	Résistance de chip	R 2115, 2207	8K2	575.607-323	73
74	Chip-Widerstand	Chip-resistor	Résistance de chip	R 2117, 2121, 2143	2K2	528.315-323	74
75	Chip-Widerstand	Chip-resistor	Résistance de chip	R 2118, 2142, 2164, 2202, 2220	100 K	558.540-323	75
76	Chip-Widerstand	Chip-resistor	Résistance de chip	R 2119, 2131, 2146, 2165, 2168, 2183, 2206, 2152, 2160, 2182	10 K	558.771-323	76
77	Chip-Widerstand	Chip-resistor	Résistance de chip	R 2120, 2181	4K7	558.771-323	77
78	Chip-Widerstand	Chip-resistor	Résistance de chip	R 2122, 2123, 2159	15 K	563.862-323	78
79	Chip-Widerstand	Chip-resistor	Résistance de chip	R 2124	1K2	577.383-323	79
80	Chip-Widerstand	Chip-resistor	Résistance de chip	R 2126	56 K	575.623-323	80
81	Chip-Widerstand	Chip-resistor	Résistance de chip	R 2128, 2188, 2199, 2231	0 R	633.811-323	81
82	Chip-Widerstand	Chip-resistor	Résistance de chip	R 2129	330 K	1109.561-323	82
83	Chip-Widerstand	Chip-resistor	Résistance de chip	R 2132, 2149	68 K	577.405-323	83
84	Chip-Widerstand	Chip-resistor	Résistance de chip	R 2134, 2201	1 M	508.438-323	84
85	Widerstand	Resistor	Résistance	R 2136	3K6	1105.337-323	85
86	Widerstand	Resistor	Résistance	R 2137	220 K	535.486-323	86
87	Chip-Widerstand	Chip-resistor	Résistance de chip	R 2142	560 K	577.243-323	87
88	Chip-Widerstand	Chip-resistor	Résistance de chip	R 2144	120 K	573.922-323	88
89	Chip-Widerstand	Chip-resistor	Résistance de chip	R 2147, 2155	82 K	577.413-323	89
90	Chip-Widerstand	Chip-resistor	Résistance de chip	R 2148	39 K	508.411-323	90

Ersatzteilliste – Spare Parts List – Liste des pièces de rechange

Lfd. Nr. Item No. Pos. No.	Benennung	Denomination	Dénomination	Pos. i. Schaltb. Diagram pos. Pos. dans le schéma	Artikel-Nr. Article No. No d'article	Best.-Nr. Part No. No. de commande	Lfd. Nr. Item No. Pos. No.
91	NTC-Widerstand	NTC-resistor	Résistance NTC	R 2150, 2154	8 K	666.841-323	91
92	Widerstand	Resistor	Résistance	R 2161, 2169, 2179	15 K	673.633-323	92
93	Widerstand	Resistor	Résistance	R 2162, 2170, 2177, 2180	7K5	660.469-323	93
94	Chip-Widerstand	Chip-resistor	Résistance de chip	R 2166, 2167, 2218	47 K	508.421-323	94
95	Chip-Widerstand	Chip-resistor	Résistance de chip	R 2172, 2178, 2195, 2190	3R3	667.927-323	95
96	Chip-Widerstand	Chip-resistor	Résistance de chip	R 2173	5K6	575.593-323	96
97	Widerstand	Resistor	Résistance	R 2174	1R2	674.559-323	97
98	Widerstand	Resistor	Résistance	R 2185	0R56	1043.439-323	98
99	Chip-Widerstand	Chip-resistor	Résistance de chip	R 2186	12 R	659.576-323	99
100	Widerstand	Resistor	Résistance	R 2187	13 K	660.401-323	100
101	Widerstand	Resistor	Résistance	R 2191	1K96	673.617-323	101
102	Widerstand	Resistor	Résistance	R 2193	3K92	673.625-323	102
103	Widerstand	Resistor	Résistance	R 2203, 2204	100 K	478.911-323	103
104	Chip-Widerstand	Chip-resistor	Résistance de chip	R 2219	220 K	558.559-323	104
105	Chip-Widerstand	Chip-resistor	Résistance de chip	R 2221, 2223, 2224, 2225	470 R	563.471-323	105
106	Chip-Widerstand	Chip-resistor	Résistance de chip	R 2227, 2228, 2230	330 R	558.737-323	106

Ersatzteilliste – Spare Parts List – Liste des pièces de rechange

Lfd. Nr. Item No. Pos. No.	Benennung	Denomination	Dénomination	Pos. i. Schaltb. Diagram pos. Pos. dans le schéma	Artikel-Nr. Article No. No d'article	Best.-Nr. Part No. No. de commande	Lfd. Nr. Item No. Pos. No.
	Schaltungsplatte kpl. bestehend aus:	**P.C. board cpl.** consisting of:	**Module cpl.** se composant de:		**980E4160**	**1030.000-373**	
1	Plattenführung	Board guide	Guidage de plaque			603.279-241	1
2	Stiftleiste 5 pol.	Pin ledge, 5 poles	Bande de cheville, 5 poles			1061.445-277	2
3	IC-Glied	IC-link	IC-élément	IC 2052	L 4920	664.723-308	3
4	IC-Glied	IC-link	IC-élément	IC 2054	LM 2940	666.041-308	4
5	IC-Glied	IC-link	IC-élément	IC 2055	L 4936	1062.271-308	5
6	Diode	Diode	Diode	Di 2053	LL 4148	659.592-301	6
7	Diode	Diode	Diode	Di 2058	1N5818	1111.795-301	7
8	Transistor	Transistor	Transistor	T 2052, 2054	BC 848 B	659.614-302	8
9	Transistor	Transistor	Transistor	T 2053, 2055	BC 858 B	659.673-302	9
10	Keramikkondensator-Chip	Ceramic capacitor-Chip	Condensateur céramique de chip	C 2054, 2055, 2061, C 2062, 2070, 2071, C 2073, 2077, 2079	100 N	575.186-315	10
11	Elko	Elco	Elco	C 2055, 2063, 2065 C 2072	100 U	589.705-312	11
12	Keramikkondensator-Chip	Ceramic capacitor-Chip	Condensateur céramique de chip	C 2068	47 N	588.563-315	12
13	Keramikkondensator-Chip	Ceramic capacitor-Chip	Condensateur céramique de chip	C 2069	100 N	587.702-315	13
14	Keramikkondensator-Chip	Ceramic capacitor-Chip	Condensateur céramique de chip	C 2075	10 N	538.566-315	14
15	Elko	Elco	Elco	C 2076	220 U	1059.734-312	15
16	Chipwiderstand	Chip-resistor	Résistance de chip	R 2056	33 K	575.615-323	16
17	Chipwiderstand	Chip-resistor	Résistance de chip	R 2057, 2075	10 K	558.771-323	17
18	Chipwiderstand	Chip-resistor	Résistance de chip	R 2059, 2076	4K7	558.761-323	18
19	Chipwiderstand	Chip-resistor	Résistance de chip	R 2061	100 K	558.540-323	19
20	Chipwiderstand	Chip-resistor	Résistance de chip	R 2064	1 K	558.745-323	20
21	Widerstand	Resistor	Résistance	R 2068	56 K	1008.048-323	21
22	Chipwiderstand	Chip-resistor	Résistance de chip	R 2069	8K2	1007.841-323	22
23	Chipwiderstand	Chip-resistor	Résistance de chip	R 2070	3K6	1109.154-323	23
24	Chipwiderstand	Chip-resistor	Résistance de chip	R 2071	4K7	1109.189-323	24
25	Chipwiderstand	Chip-resistor	Résistance de chip	R 2072	68 K	1109.448-323	25
26	Chipwiderstand	Chip-resistor	Résistance de chip	R 2073	56 K	1109.421-323	26
27	Chipwiderstand	Chip-resistor	Résistance de chip	R 2074	10 K	1109.261-323	27
28	Widerstand	Resistor	Résistance	R 2077	200 K	514.217-323	28
29	Widerstand	Resistor	Résistance	R 2078	180 K	540.455-323	29
30	Widerstand	Resistor	Résistance	R 2079	100 K	478.921-323	30
	Sonstiges	**Other parts**	**Autres pièces**				
1	Schaltungspl. Türkontakt	P.C. board door contact	Module, contact de portière		980E4130	1029.991-373	1
2	Leuchtdiode, Türkontakt	Light diode, door contact	Diode luminescente, contact de portière	LD 2751, 2752		1104.780-304	2
3	Microtastschalter, Türkontakt	Micro switch, door contact	Micro commutateur, portière			1035.134-278	3
4	Isolierplatte (zu 982E4170)	Insulating board	Plaque d'isolation			1062.069-271	4
5	Sicherung 3A	Fuse 3A	Fusible 3A	SI 2601		671.479-392	5
6	CD-Magazin	CD magazine	Cartouche CD			1082.043-889	6
7	Transportschraube	Shipping screw	Vis de transport			1072.336-209	7

Notizen

1156.152-185 HG 4.92

Schaltplan / Circuit diagram / Schéma

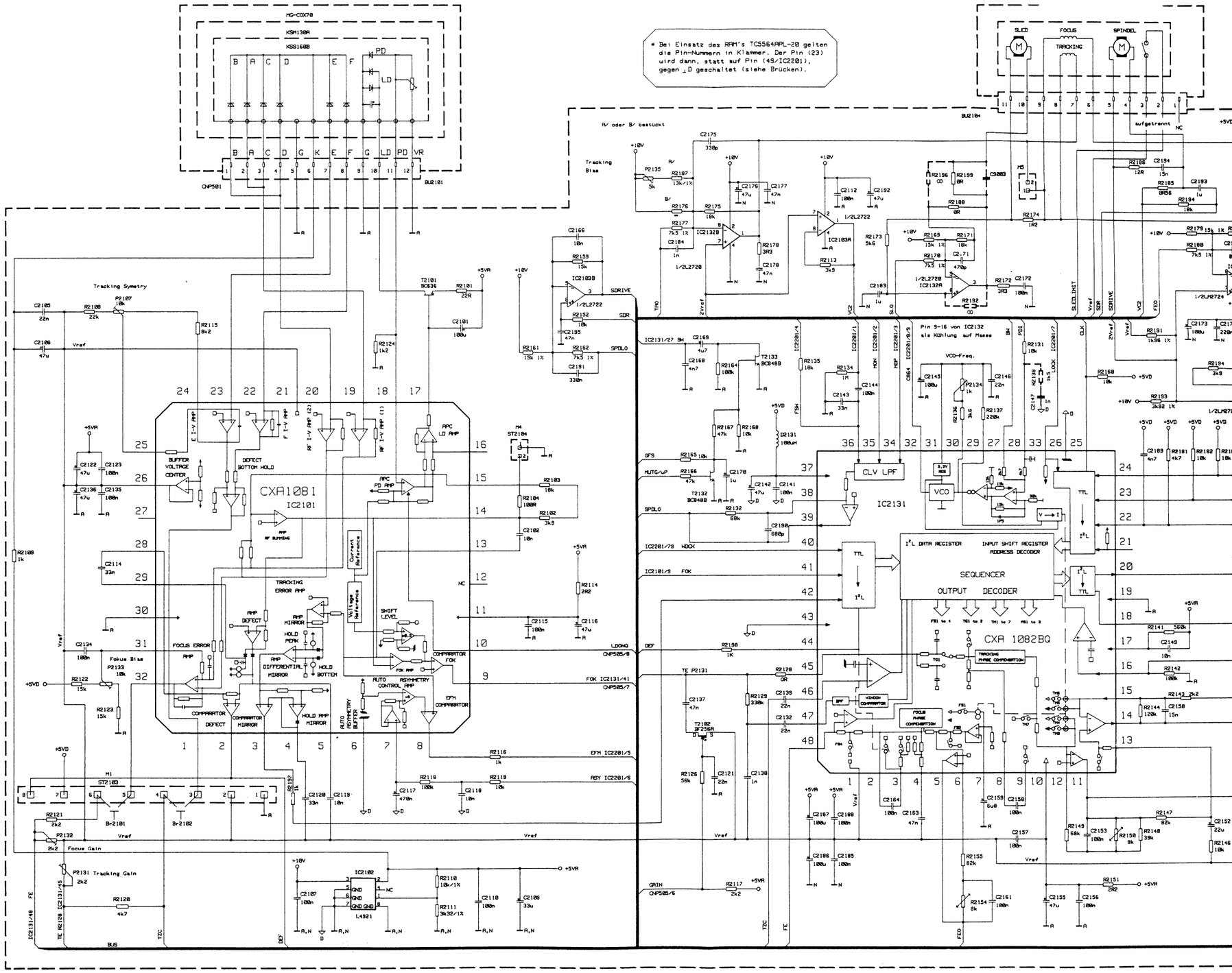

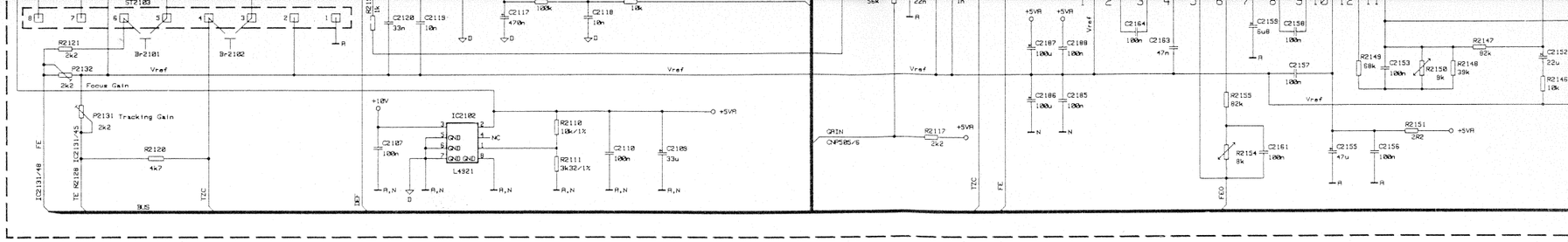

Schaltungsplatte 980 E 4180
Wiring board 980 E 4180
Circuit 980 E 4180

Lötseite / soldering side / côté soudure

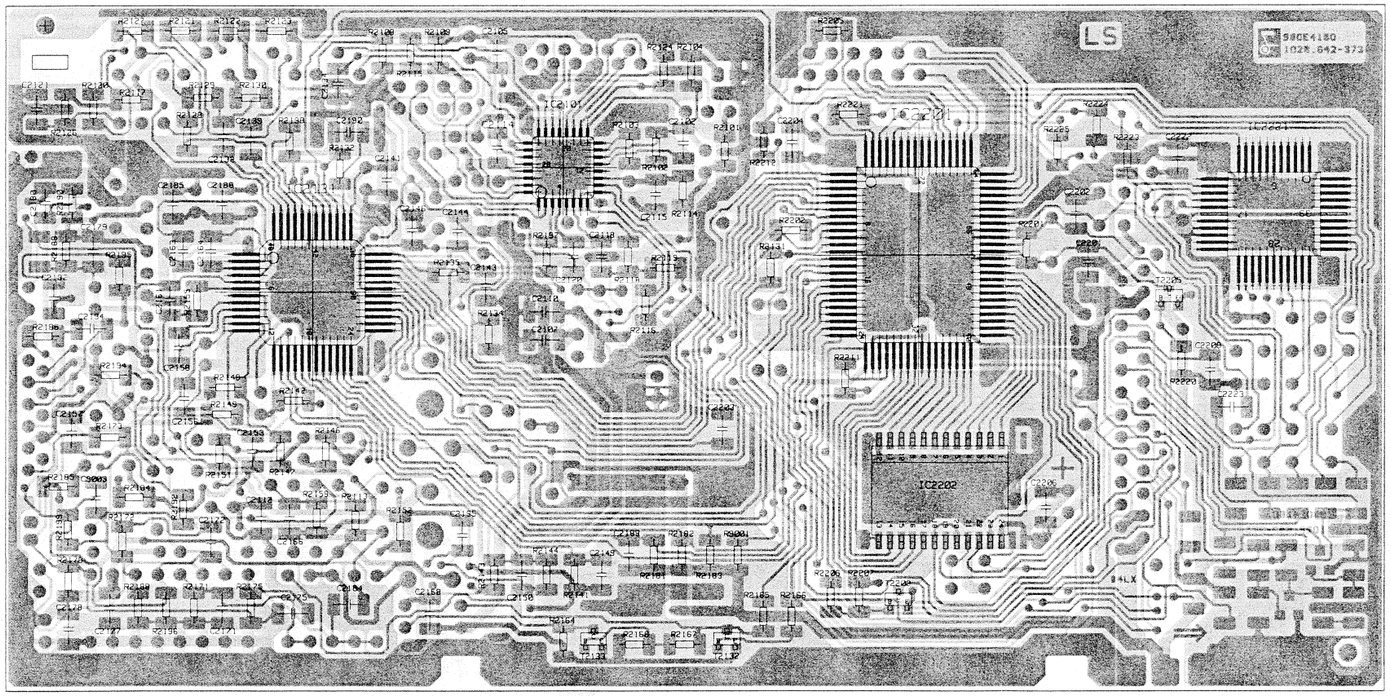

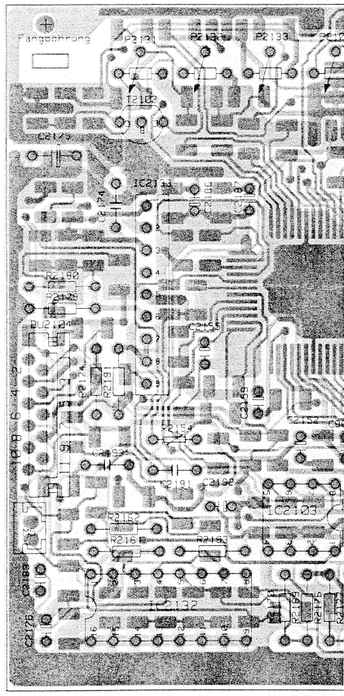

n / Schéma

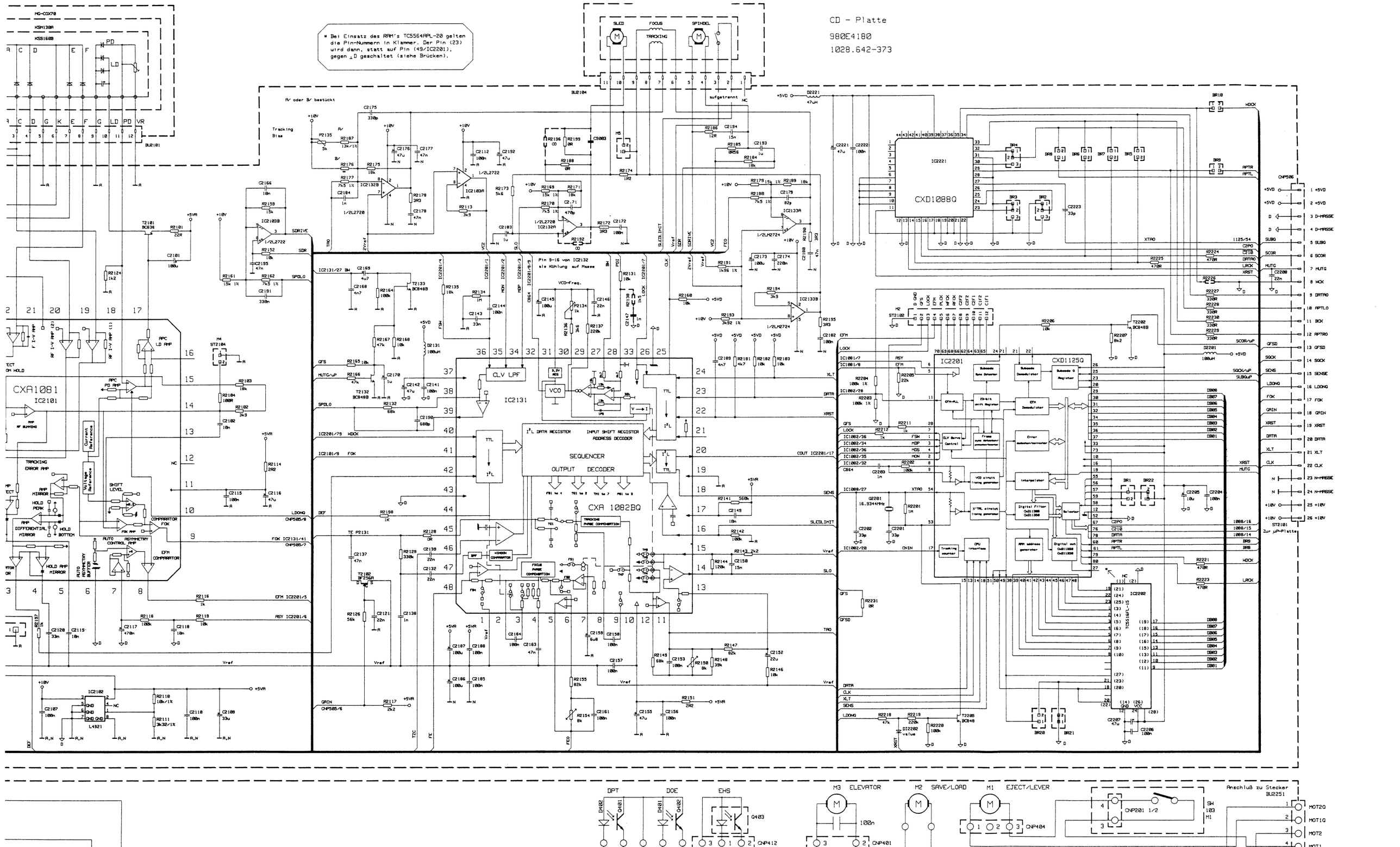

CD - Platte
980E4180
1028.642-373
* Bei Einsatz des RAM's TC5564APL-20 gelten die Pin-Nummern in Klammer. Der Pin (23) wird dann, statt auf Pin (49/IC2201), gegen ⊥D geschaltet (siehe Brücken).
SLED
FOCUS
TRACKING
SPINDEL
CXA1081
IC2101
CXA 1082BQ
IC2131
CLV LPF
VCO
SEQUENCER
OUTPUT DECODER
CXD1088Q
IC2221
CXD1125Q
IC2201
IC2202
TC5516FL-15
DPT
DOE
EHS
M3 ELEVATOR
M2 SAVE/LOAD
M1 EJECT/LEVER
Anschluß zu Stecker BU2251

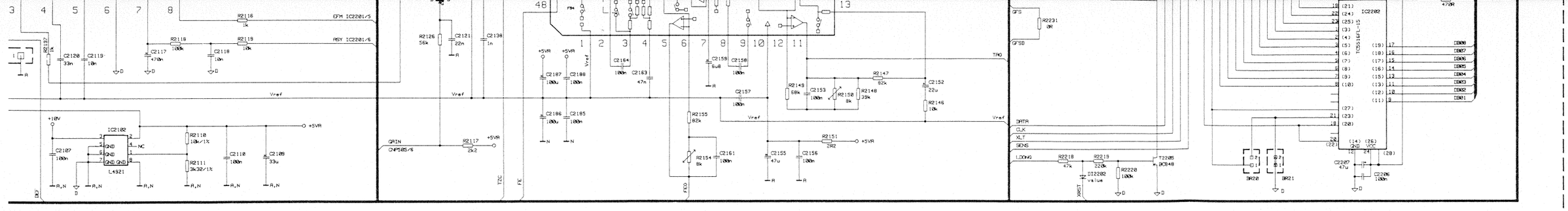

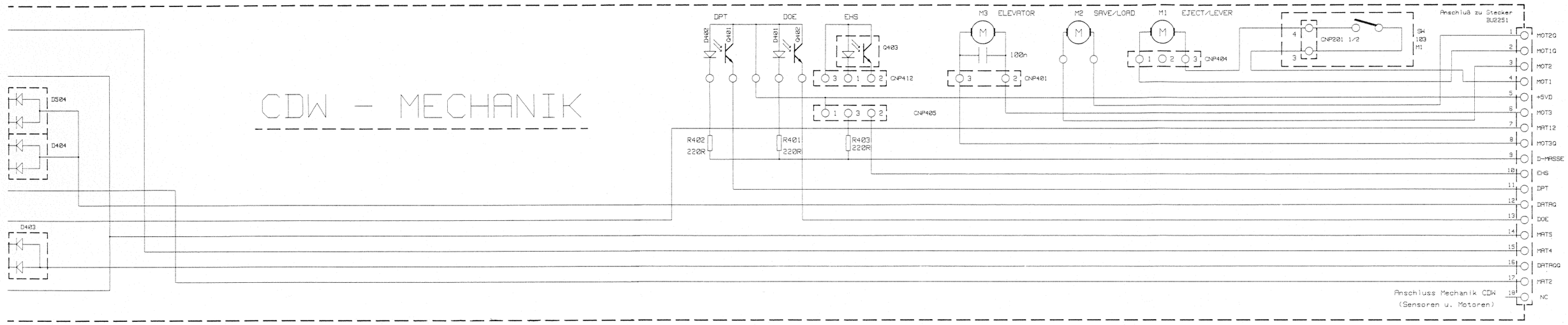

côté soudure

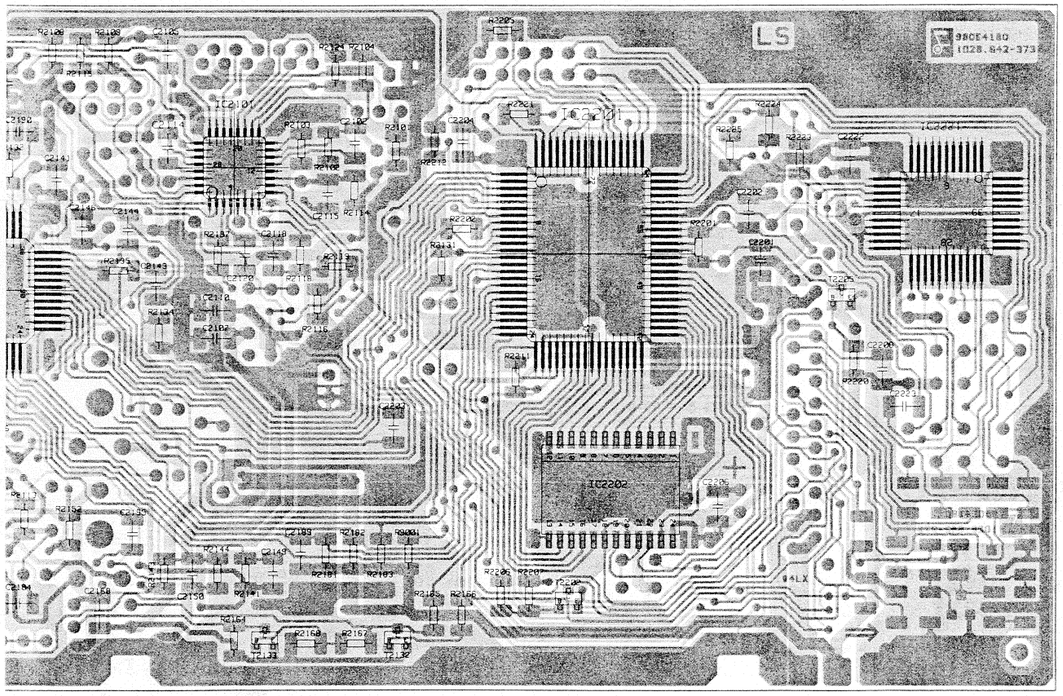

Bestückungsseite / component side / côté d'équipage

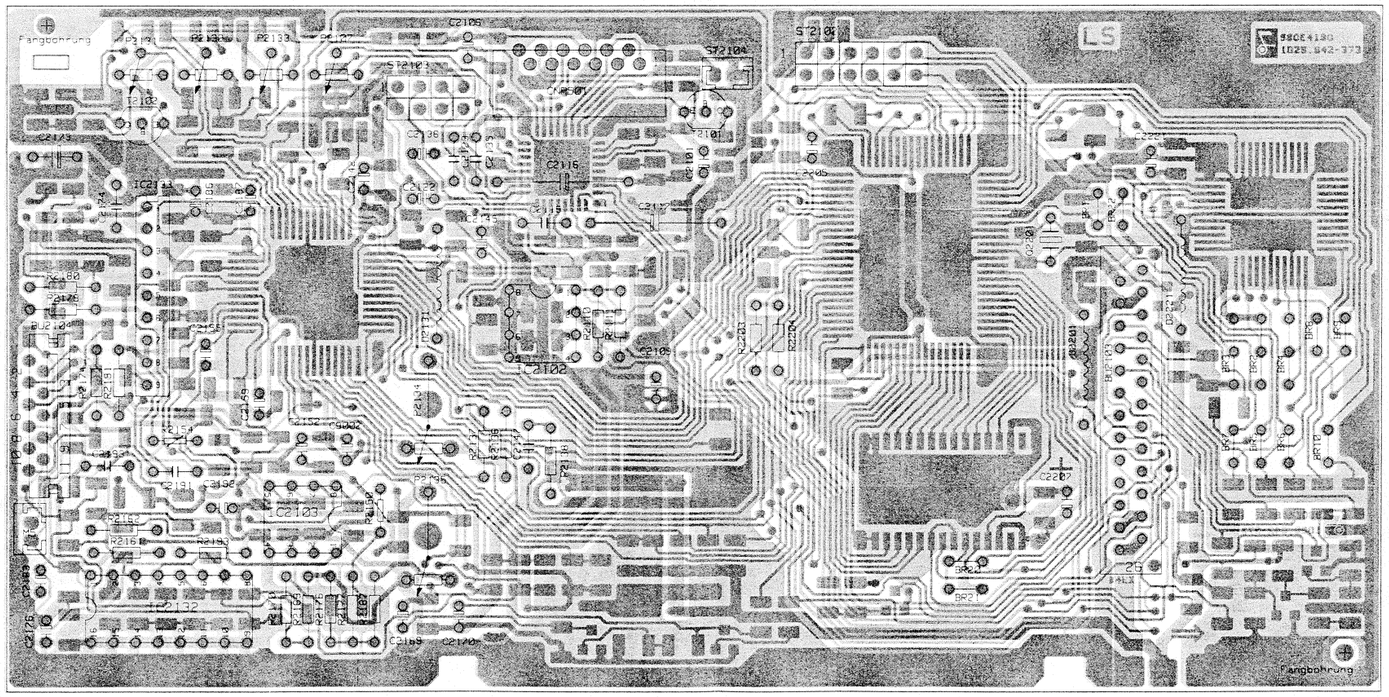

Schaltplan / Circuit diagram / Schéma

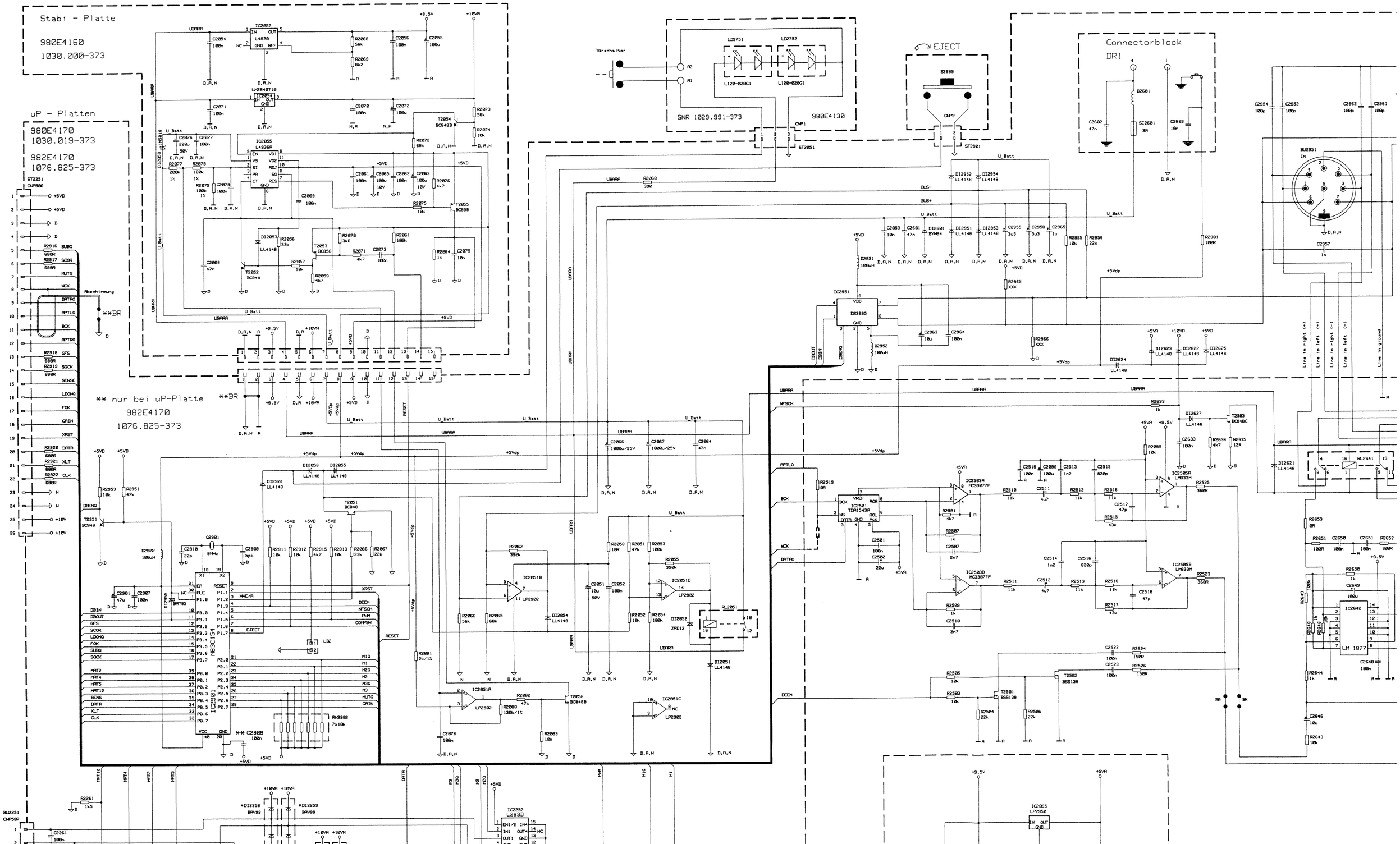

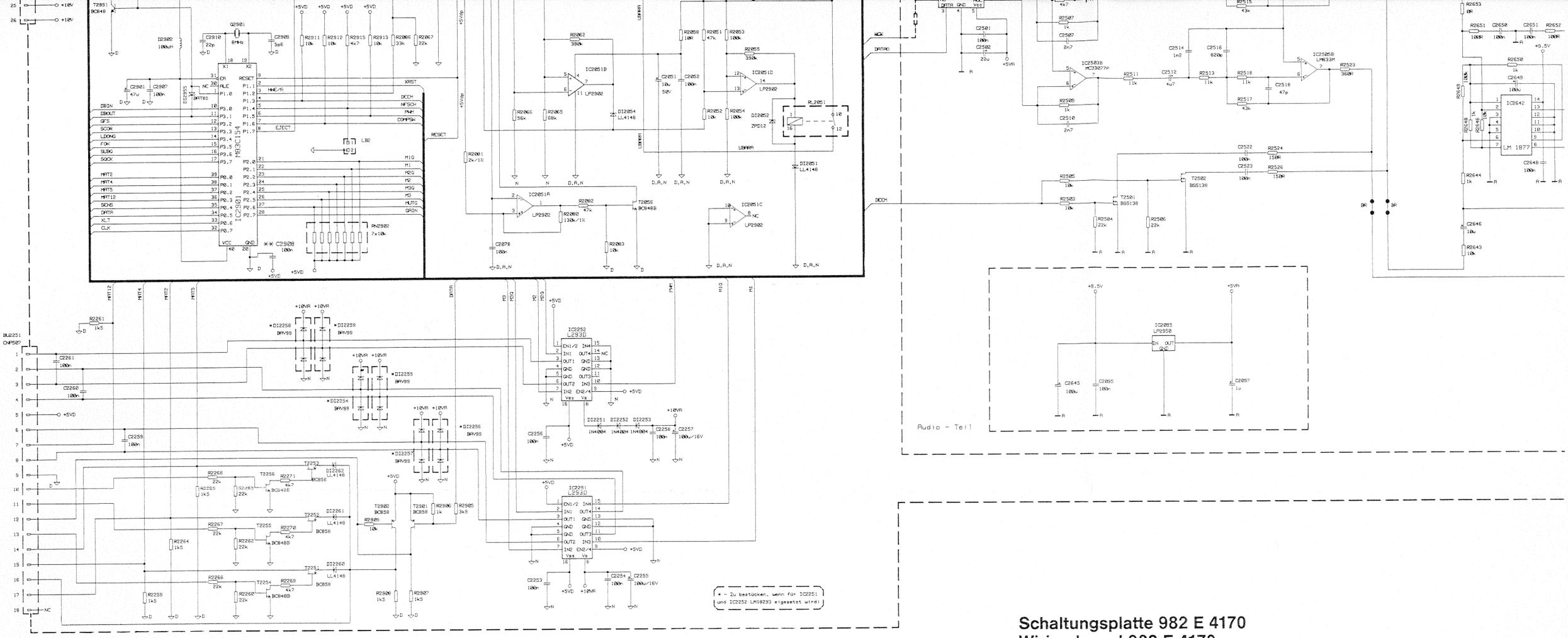

Lötseite / soldering side / côté soudure

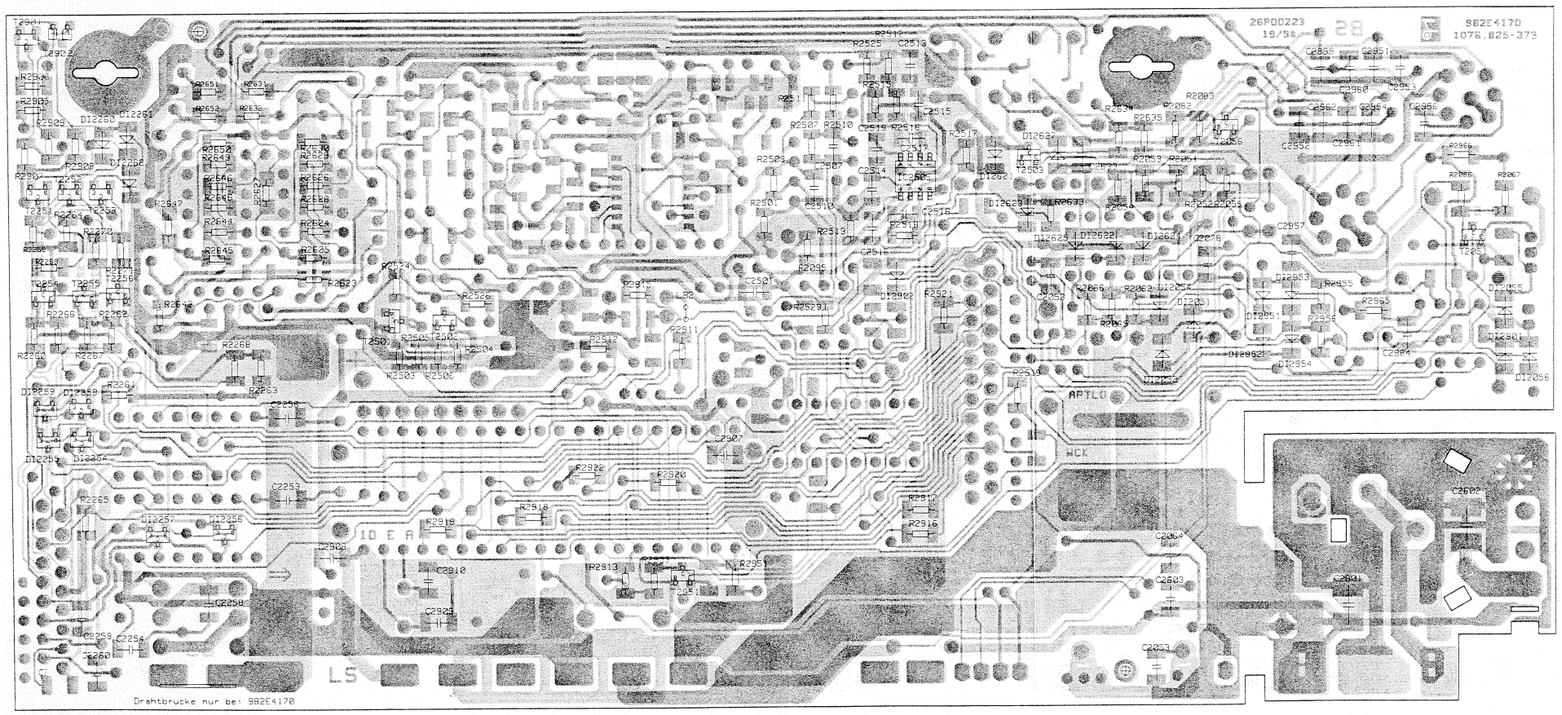

Schaltungsplatte 982 E 4170
Wiring board 982 E 4170
Circuit 982 E 4170

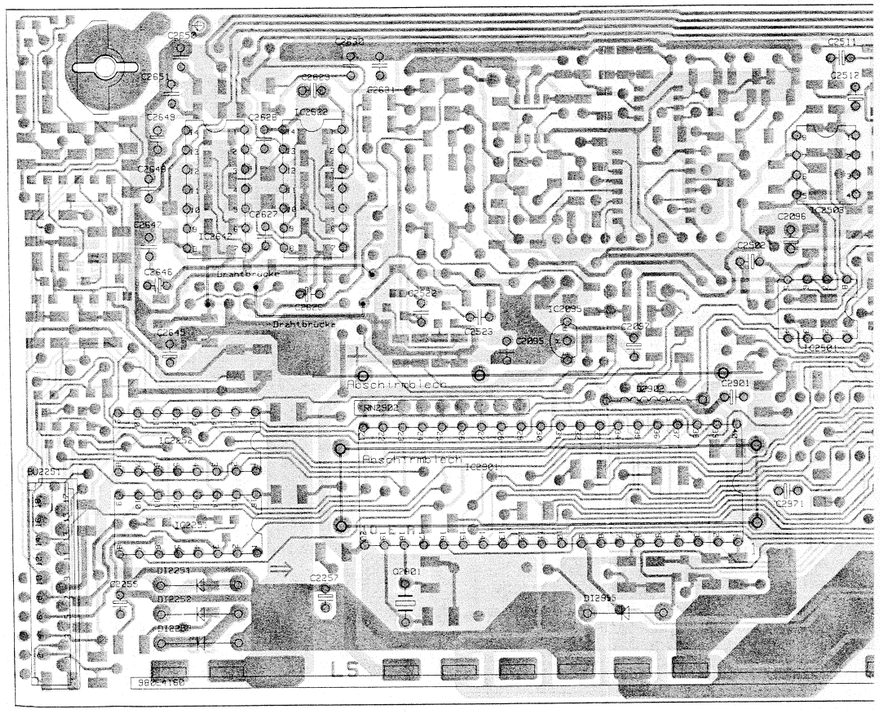

Schaltungsplatte 980 E 4160
Wiring board 980 E 4160
Circuit 980 E 4160

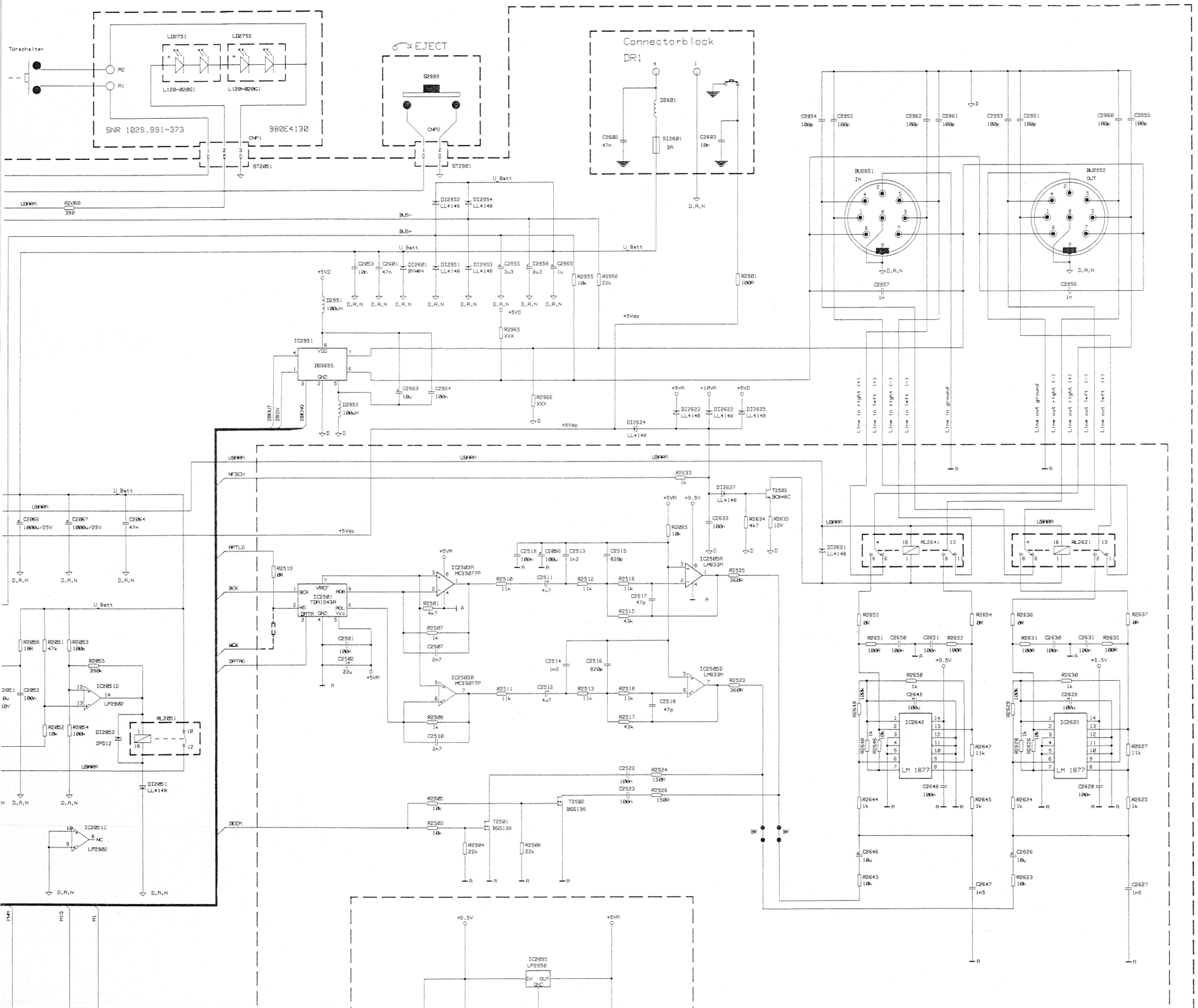

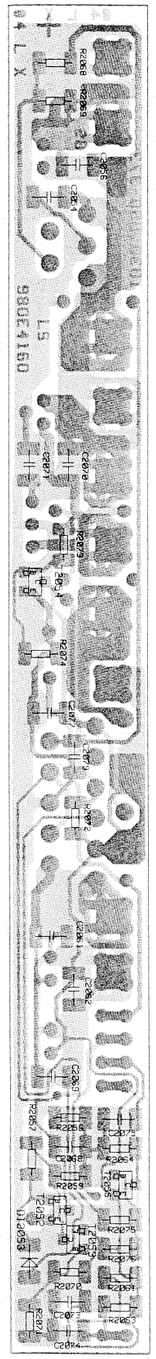

Lötseite / soldering side / côté soudure

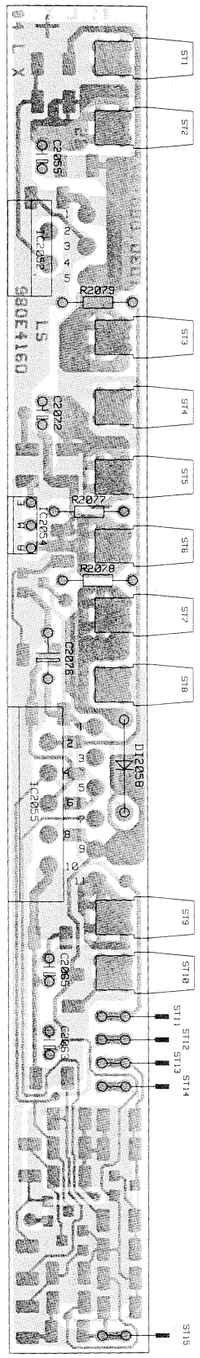

Bestückungsseite / component side / côté d'équipage

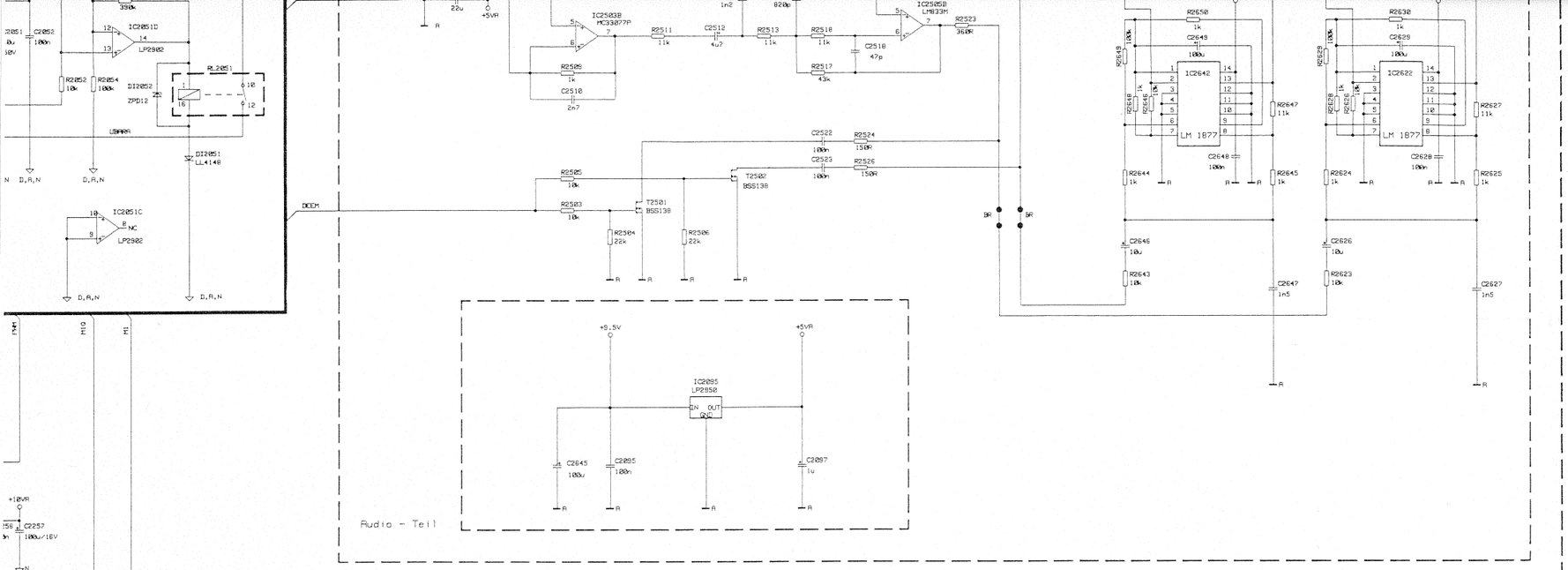

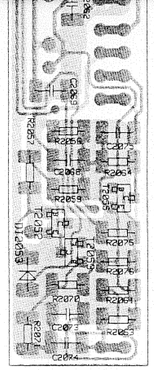

Lötseite / soldering side / côté soudure

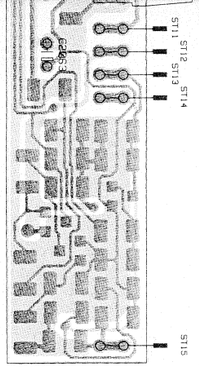

Bestückungsseite / component side / côté d'équipage

* = Zu bestücken, wenn für IC2251 und IC2252 LM18283 eingesetzt wird!

Schaltungsplatte 982 E 4170
Wiring board 982 E 4170
Circuit 982 E 4170

Bestückungsseite / component side / côté d'équipage

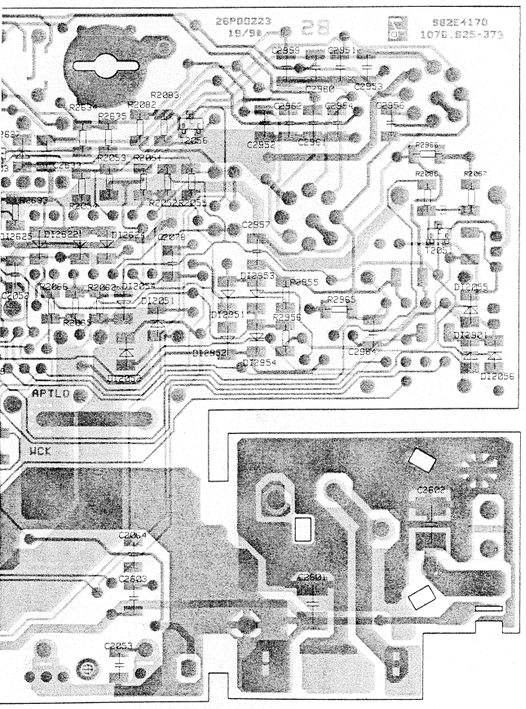

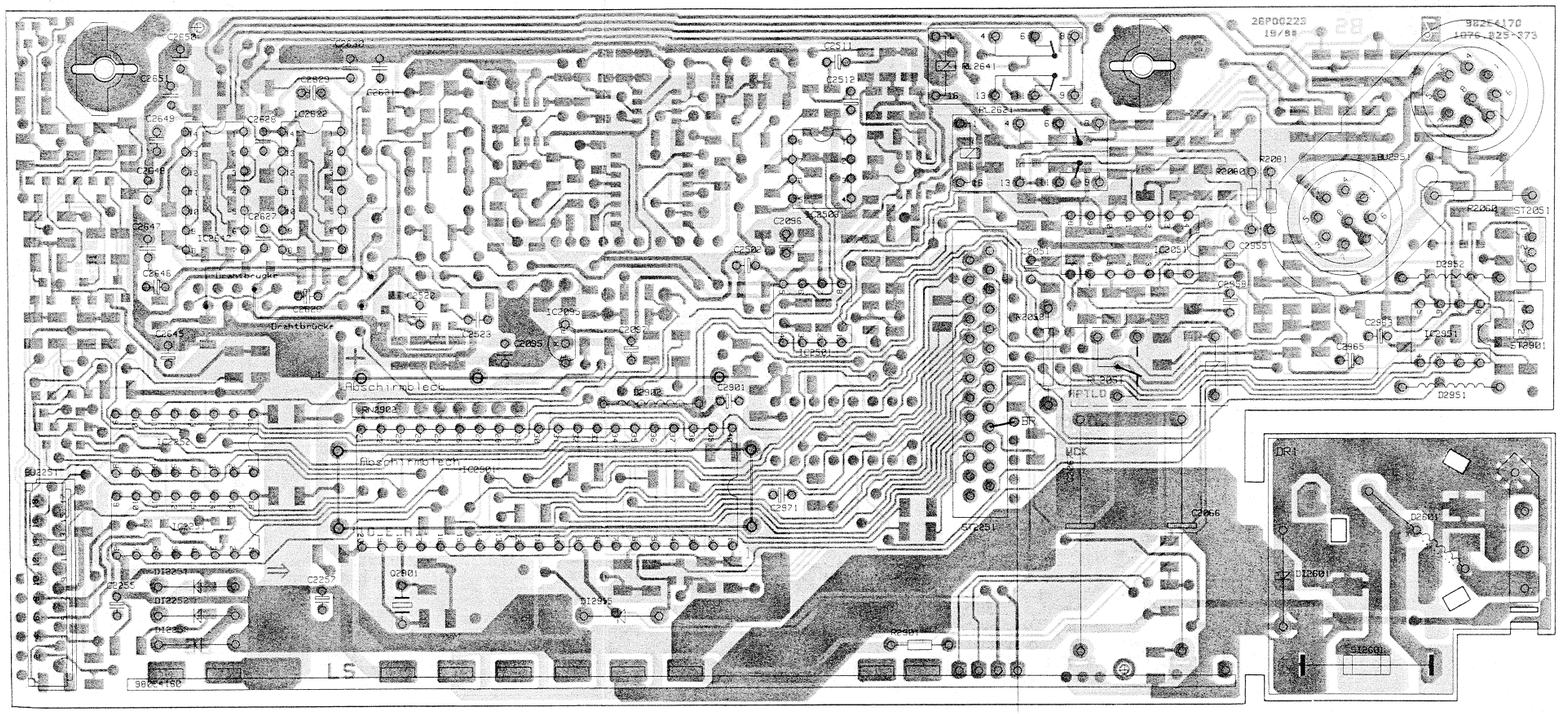

Drahtbrücke von ST2251 Pin 8 auf Masse